3 - 1	3 - 1	3 - 1	3 - 1	3 - 1	3 - 2	3 - 2	3 - 2
3 - 2	3 - 3	3 - 3	3 - 4	3 - 4	3 - 4	3 - 4	3 - 5
3 - 5	3 - 5	3 - 5	3 - 6	3 - 6	3 - 6	3 - 6	3 - 7
3 - 7	3 - 7	3 - 7	3 - 8	3 - 9	3 - 9	3 - 9	3 - 10
3 - 10	3 - 10	3 - 11	3 - 11	3 - 11	3 - 11	3 - 12	3 - 12
3 - 12	3 - 12	3 - 13	3 - 13	3 - 13	3 - 13	3 - 14	3 - 14
3 - 15	3 - 15	3 - 15	3 - 15	3 - 16	3 - 16	3 - 16	3 - 16
3 - 17	3 - 17	3 - 17	3 - 18	3 - 19	3 - 19	3 - 19	3 - 19
3 - 19	3 - 19	3 - 20	3 - 20	3 - 20	3 - 21	3 - 21	3 - 21
3 - 21	3 - 21	3 - 22	3 - 22	3 - 22	3- 22	3 - 23	3 - 23
3 - 23	3 - 23	3 - 23	3 - 24	3 - 24	3 - 24	3 - 25	3 - 25
3 - 25	3 - 26	3 - 26	3 - 26	3 - 26	3 - 27	3 - 27	3 - 27
3 - 27	3 - 28	3 - 28	3 - 28	3 - 28	3 - 29	3 - 29	3 - 29
3 - 30	3 - 30	3 - 31	3 - 31	3 - 32	3 - 32	3 - 32	3 - 32
3 - 33	3 - 33	3 - 33	3 - 34	3 - 34	3 - 34	3 - 34	3 - 34
3 - 35	3 - 35	3 - 36	3 - 36	3 - 36	3 - 36	3 - 36	3 - 36
3 - 37	3 - 37	3 - 37	3 - 38	3 - 38	3 - 38	3 - 39	3 - 40
3 - 40	3 - 41	3 - 42	3 - 43	3 - 44	3 - 45	3 - 45	3 - 46

Gruppe 3

Digital-Taschenmeßschieber DIN 862

- für 4-fach Messung
- **mit Metallgehäuse**
- aus rostfreiem Stahl, gehärtet
- mit Kreuzschnäbeln und Tiefenmeßstab
- mm / inch umschaltbar
- Ablesung 0,01 mm / 0,0005"
- **Ein-/Ausschaltung**
- **bis 100 mm große 9,5 mm Ableseziffern**
  ab 150 mm 12 mm große Ableseziffern
- Nulltaste
- im Etui

Best.-Nr. 218.100 - 218.300 mit Metallgehäuse

Best.-Nr.	Meßbereich mm	Schnabellänge mm	€ / Stk.
218.100	100	30	
218.150	150	40	
218.200	200	50	
218.300	300	60	
220.001	Ersatzbatterie 1,5 V		

Standard-Ausführung mit Metallgehäuse

218.100

218.150

Digital-Taschenmeßschieber DIN 862

- für 4-fach Messung
- **mit Metallgehäuse**
- aus rostfreiem Stahl, gehärtet
- mit Kreuzschnäbeln und Tiefenmeßstab
- mm / inch umschaltbar
- Ablesung 0,01 mm / 0,0005"
- **Ein-/Ausschaltung**
- **große (12 mm) Ableseziffern**
- Nulltaste
- im Etui

Best.-Nr. 218.151 mit rundem Tiefenmeßstab Ø 1,6 mm

Best.-Nr.	Meßbereich mm	Schnabellänge mm	€ / Stk.
218.151	150	40	
220.001	Ersatzbatterie 1,5 V		

Mit rundem Tiefenmeßstab Ø 1,6 mm

218.151

Digital-Taschenmeßschieber DIN 862

- für 4-fach Messung
- aus rostfreiem Stahl, gehärtet
- mit Kreuzschnäbeln und Tiefenmeßstab
- mit Daumenrolle und Gewindetabelle
- mm / inch umschaltbar
- Ablesung 0,01 mm / 0,0005"
- **Ein-/Ausschaltung**
- **große (12 mm) Ableseziffern**
- Nulltaste
- mit Datenausgang
- im Etui

Best.-Nr. 219 mit Hold-Funktion (Meßwertfeststellung)
Best.-Nr. 220 mit ABS-Funktion

Best.-Nr.	Meßbereich mm	Schnabellänge mm	€ / Stk.
219.150	150	40	
219.200	200	50	
219.300	300	60	
220.150	150	40	
220.200	200	50	
220.001	Ersatzbatterie 1,5 V		

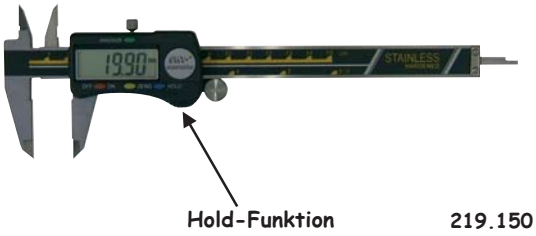

Hold-Funktion **219.150**

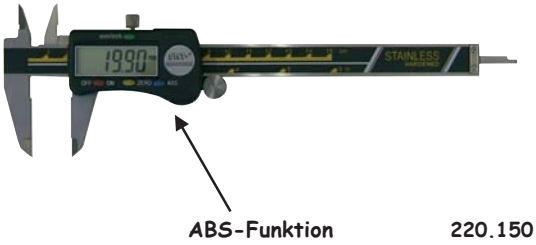

ABS-Funktion **220.150**

Digital-Taschenmeßschieber DIN 862

- für 4-fach Messung
- aus rostfreiem Stahl, gehärtet
- mit Kreuzschnäbeln und Tiefenmeßstab
- mit Daumenrolle und Gewindetabelle
- mm / inch umschaltbar
- Ablesung 0,01 mm / 0,0005"
- **Ein-/Ausschaltung**
- **extra große (12 mm) Ableseziffern**
- Nulltaste
- mit Datenausgang
- im Etui

Best.-Nr. 221.150 - 221.300 mit flachem Tiefenmeßstab
Best.-Nr. 221.151 mit rundem Tiefenmeßstab Ø 1,6 mm

Best.-Nr.	Meßbereich mm	Schnabellänge mm	€ / Stk.
221.150	150	40	
221.200	200	50	
221.300	300	60	
221.151	150	40	
220.001	Ersatzbatterie 1,5 V		

Standard-Ausführung

221.150

Mit rundem Tiefenmeßstab Ø 1,6 mm

221.151

Digital-Taschenmeßschieber DIN 862 m. großer Anzeige

- für 4-fach Messung
- aus rostfreiem Stahl, gehärtet
- mit Kreuzschnäbeln und Tiefenmeßstab
- mit Daumenrolle und Gewindetabelle
- mm / inch umschaltbar
- Ablesung 0,01 mm / 0,0005"
- **Ein-/Ausschaltung**
- **extra großer Anzeige 20 mm**
- **extra große (13,5 mm) Ableseziffern**
- Nulltaste
- im Etui

Best.-Nr. 222.015 - 222.030 mit Werksprüfzertifikat

Best.-Nr.	Meßbereich mm	Schnabellänge mm	€ / Stk.
222.015	150	40	
222.020	200	50	
222.030	300	60	
260.001	Ersatzbatterie 3-V-Lithium		

incl. Werksprüfzertifikat
Stromversorgung 3V

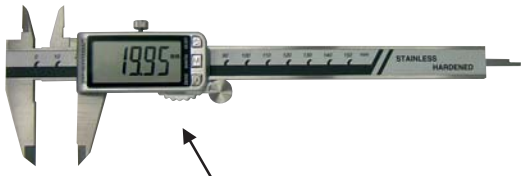

mit extra großer Anzeige

222.015

Digital-Taschenmeßschieber DIN 862

- für 4-fach Messung
- aus rostfreiem Stahl, gehärtet
- mit Kreuzschnäbeln und Tiefenmeßstab
- mit Daumenrolle und Gewindetabelle
- mm / inch umschaltbar
- Ablesung 0,01 mm / 0,0005"
- **Ein-/Ausschaltung**
- **große (12 mm) Ableseziffern**
- **mit Hartmetall-Meßflächen**
- Nulltaste
- mit Datenausgang
- im Etui

Best.-Nr. 223 mit Hartmetall-Meßflächen

Best.-Nr.	Meßbereich mm	Schnabellänge mm	€ / Stk.
223.150	150	40	
223.200	200	50	
220.001	Ersatzbatterie 1,5 V		

mit Hartmetall-Meßflächen

mit Hartmetall-Meßflächen

223.150

Digital-Taschenmeßschieber DIN 862

Top-Ausführung z.B. für Qualitätssicherung.

- für 4-fach Messung
- aus rostfreiem Stahl
- mit Kreuzschnäbeln
- mm / inch umschaltbar
- Ablesung 0,01 mm / 0,0005"
- **Ein-/Ausschaltung**
- **große (6 mm) Ableseziffern**
- **Hold-Funktion (Meßwertfeststellung)**
- Datenausgang Opto RS 232
- im Etui

Best.-Nr. 260 mit rechteckigem Tiefenmeßstab
Best.-Nr. 261 mit rundem Tiefenmeßstab Ø 1,8 mm

Best.-Nr.	Meßbereich mm	Schnabellänge mm	€ / Stk.
260.150	150	40	133,90
260.200	200	50	
260.300	300	65	
261.150	150	40	
260.001	Ersatzbatterie 3-V-Lithium		3,50

Top-Ausführung

260.150

mit rundem Tiefenmaß Ø 1,8 mm

261.150

Tiefen-Meßbrücke für Taschenmeßschieber

Ermöglicht eine großflächige Auflage bei Tiefenmessungen.

- aus rostfreiem Stahl
- Brückenlänge 75 mm oder 100 mm
- für Taschenmeßschieber bis 200 mm

Best.-Nr.	Auflagefläche L x B mm	€ / Stk.
390.075	75 x 6,5	
390.100	100 x 8,0	

390.075 + 390.100

Verbindungskabel für Digital-Messmittel mit Opto-Kopplung

- für alle Messmittel mit Opto RS 232 Schnittstelle
- Länge 2 m

Best.-Nr.	Verbindungskabel Länge m	€ / Stk.
260.005	2	89,00

260.005

Die 4 verschiedenen Messungen!

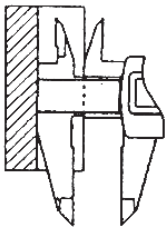

Stufenmessung

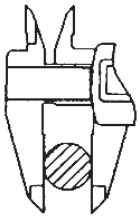

Außenmessung

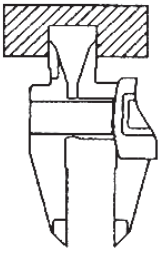

Innenmessung

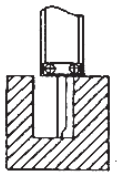

Tiefenmessung

Digital-Taschenmeßschieber DIN 862 (Schutzart IP 65)

Die IP65 Schutznorm gegen Staub, Metallpartikel, Spritzwasser, Öl.
- aus rostfreiem Stahl, gehärtet
- mit Kreuzschnäbeln und Tiefenmeßstab
- mm / inch umschaltbar
- Ablesung 0,01 mm / 0,0005"
- **Ein-/Ausschaltung**
- **große (12 mm) Ableseziffern**
- Datenausgang Opto RS 232
- im Etui

Best.-Nr. 220.165 + 220.265 nach Schutzart IP 65
Best.-Nr. 220.166 IP 65 mit rundem Tiefenmaß Ø 1,6 mm

Best.-Nr.	Meßbereich mm	Schnabellänge mm	€ / Stk.
220.165	150	40	
220.265	200	50	
220.166	150	40	
220.001	Ersatzbatterie 1,5 V		

Schutzart IP 65

220.165

Mit rundem Tiefenmeßstab Ø 1,6 mm

220.166

Digital-Taschenmeßschieber DIN 862 (Schutzart IP 67)

IP67 vollständig gegen Staub und spritzendes Wasser geschützt.
- für 4-fach Messung
- aus rostfreiem Stahl
- mit Kreuzschnäbeln und Tiefenmeßstab
- mm / inch umschaltbar
- Ablesung 0,01 mm / 0,0005"
- **Ein-/Ausschaltung**
- **große (7,5 mm) Ableseziffern**
- **Hold-Funktion (Meßwertfeststellung)**
- Datenausgang Opto RS 232 / **USB**
- im Etui

Best.-Nr. 260.167 - 260.367 nach Schutzart IP 67

Best.-Nr.	Meßbereich mm	Schnabellänge mm	€ / Stk.
260.167	150	40	199,00
260.267	200	50	310,00
260.367	300	65	380,00
260.001	Ersatzbatterie 3-V-Lithium		3,50

Top-Ausführung
Schutzart IP 67
USB-Datenausgang

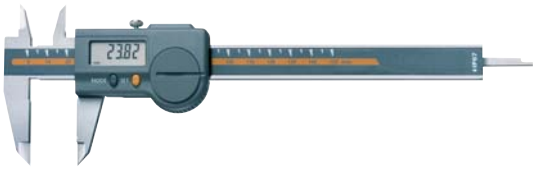

260.167

Digital-Taschenmeßschieber DIN 862 (Schutzart IP 67)

IP67 vollständig gegen Staub und spritzendes Wasser geschützt.
- für 4-fach Messung
- aus rostfreiem Stahl, gehärtet
- **mit magnetischem Meßsystem**
- mit Kreuzschnäbeln und Tiefenmeßstab
- mm / inch umschaltbar
- Ablesung 0,01 mm / 0,0005"
- **automatische Abschaltung**
- **große (12 mm) Ableseziffern**
- im Etui

Achtung: Diese Ausführung darf nicht in der Nähe von Magneten oder einem Magnetfeld betrieben werden.

Best.-Nr. 218.167 - 218.367 nach Schutzart IP 67
Best.-Nr. 218.168 IP 67 mit rundem Tiefenmaß Ø 1,6 mm

Best.-Nr.	Meßbereich mm	Schnabellänge mm	€ / Stk.
218.167	150	40	
218.267	200	50	
218.367	300	60	
218.168	150	40	
260.001	Ersatzbatterie 3-V-Lithium		

Schutzart IP 67

218.167 - 218.367

Digital-Taschenmeßschieber aus Fiberglas

- aus Fiberglas
- mit Kreuzschnäbeln
- mm / inch umschaltbar
- Ablesung 0,1 mm / 0,005"
- **Ein-/Ausschaltung**
- **große (12 mm) Ablesziffern**
- Nulltaste

Best.-Nr.	Meßbereich mm	Schnabellänge mm	Ablesung mm	€ / Stk.
219.999	150	40	0,1	
220.001	Ersatzbatterie 1,5 V			

219.999

Digital-Linkshänder-Taschenmeßschieber DIN 862

- aus rostfreiem Stahl, gehärtet
- mit Kreuzschnäbeln und Tiefenmeßstab
- mm / inch umschaltbar
- Ablesung 0,01 mm / 0,0005"
- mit Datenausgang
- **Ein-/Ausschaltung**
- **extra große (12 mm) Ablesziffern**
- Nulltaste
- im Etui

Best.-Nr. 239 für Linkshänder

Best.-Nr.	Meßbereich mm	Schnabellänge mm	€ / Stk.
239.150	150	40	
220.001	Ersatzbatterie 1,5 V		

für Linkshänder

239

Digital-Meßschieber mit extra langen Meßschnäbeln

- **mit extra langen Meßschnäbeln 80 mm**
- aus rostfreiem Stahl, gehärtet
- mm / inch umschaltbar
- Ablesung 0,01 mm / 0,0005"
- **Ein-/Ausschaltung**
- Genauigkeit 0,03 mm
- Nulltaste
- im Etui

Best.-Nr.	Meßbereich mm	Schnabellänge mm	Spitzenlänge mm	€ / Stk.
229.020	200	80	16	
220.001	Ersatzbatterie 1,5 V			

229.020

Digital-Taschenmeßschieber mit Messbacken

- aus rostfreiem Stahl, gehärtet
- mit Daumenrolle und Gewindetabelle
- mm / inch umschaltbar
- Ablesung 0,01 mm / 0,0005"
- **Ein-/Ausschaltung**
- **große (12 mm) Ablesziffern**
- Genauigkeit 0,03 mm
- Nulltaste
- im Etui

Best.-Nr.	Meßbereich mm	Schnabellänge mm	€ / Stk.
230.325	150	40	
220.001	Ersatzbatterie 1,5 V		

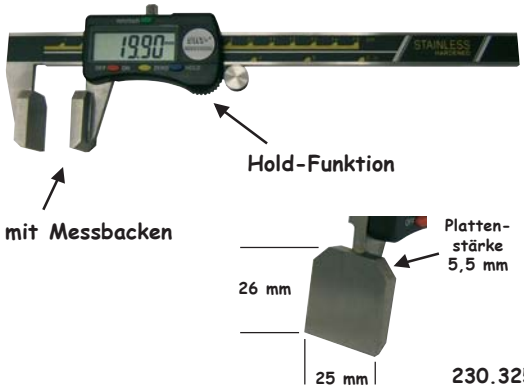

230.325

Digital-Werkstattmeßschieber

- **mit Spitzen, mit Feineinstellung**
- aus rostfreiem Stahl, gehärtet
- mm / inch umschaltbar
- Ablesung 0,01 mm / 0,0005"
- **Ein-/Ausschaltung**
- **große (12 mm) Ableseziffern**
- Genauigkeit 0,03 mm
- Nulltaste
- im Etui

Best.-Nr.	Meßbereich mm	Schnabellänge mm	€ / Stk.
227.300	300	60	
227.390	300	90	
220.001	Ersatzbatterie 1,5 V		

227.300 + 227.390

Digital-Werkstattmeßschieber

- aus rostfreiem Stahl, gehärtet
- mm / inch umschaltbar
- Ablesung 0,01 mm / 0,0005"
- **Ein-/Ausschaltung**
- **große (12 mm) Ableseziffern**
- mit ABS- und Preset-Funktion
- Genauigkeit nach Werksnorm
- Nulltaste
- leichte Ausführung
- Lochmaßansatz 20 mm
- im Transport-Holzetui

Best.-Nr. 227.515 - 227.210 mit Messerspitzen, mit Feineinstellung

Best.-Nr.	Meßbereich mm	Schnabellänge mm	Gen. mm	Gewicht ca. kg	€ / Stk.
227.515	500	150	0,05	1,20	
227.615	600	150	0,06	1,30	
227.110	1000	150	0,07	2,60	
227.160	1500	200	0,12	3,20	
227.210	2000	200	0,15	3,40	
260.001	Ersatzbatterie 3-V-Lithium				

Best.-Nr. 228.315 - 228.840 ohne Messerspitzen, mit Feineinstellung

Best.-Nr.	Meßbereich mm	Schnabellänge mm	Gen. mm	Gewicht ca. kg	€ / Stk.
228.315	300	150	0,03	0,80	
228.500	500	100	0,05	0,90	
228.515	500	150	0,05	1,00	
228.520	500	200	0,05	1,80	
228.525	500	250	0,05	2,20	
228.615	600	150	0,06	1,20	
228.620	600	200	0,06	2,20	
228.630	600	300	0,07	3,40	
228.815	800	150	0,07	2,40	
228.820	800	200	0,07	3,00	
228.830	800	300	0,08	4,50	
228.840	800	400	0,08	5,70	
228.110	1000	150	0,07	2,30	
228.120	1000	200	0,07	2,80	
228.130	1000	300	0,10	5,20	
228.150	1000	500	0,12	6,00	
228.160	1500	200	0,12	3,50	
228.163	1500	300	0,12	4,70	
228.210	2000	200	0,15	4,00	
228.213	2000	300	0,15	5,20	
260.001	Ersatzbatterie 3-V-Lithium				

Werkstatt-Ausführung

227.515

228.315

228.515

Digital-Werkstattmeßschieber DIN 862

- aus rostfreiem Stahl
- **Ein-/Ausschaltung**
- mm / inch umschaltbar
- Nullpunktsetzung an jeder Stelle
- Ablesung 0,01 mm / 0,0005"
- **große (6 mm) Ableseziffern**
- **Hold-Funktion (Meßwertfeststellung)**
- Datenausgang Opto RS 232
- ab 1500 mm nach Werksnorm
- im Holzetui

Best.-Nr. 269 ohne Messerspitzen, ohne Feineinstellung

Best.-Nr.	Meßbereich mm	Schnabellänge mm	€ / Stk.
269.300	300	90	408,20
269.500	500	125	563,50
269.800	800	150	963,90
269.110	1000	150	1109,70
269.160	1500	200	auf Anfrage
269.210	2000	200	auf Anfrage
260.001	Ersatzbatterie 3-V-Lithium		3,50

Best.-Nr. 270 ohne Messerspitzen, mit Feineinstellung

Best.-Nr.	Meßbereich mm	Schnabellänge mm	€ / Stk.
270.300	300	90	456,90
270.500	500	125	648,60
270.800	800	150	1039,50
270.110	1000	150	1196,20
270.160	1500	200	auf Anfrage
270.210	2000	200	auf Anfrage
260.001	Ersatzbatterie 3-V-Lithium		3,50

Best.-Nr. 271 mit Messerspitzen, ohne Feineinstellung

Best.-Nr.	Meßbereich mm	Schnabellänge mm	€ / Stk.
271.300	300	90	448,50
271.500	500	125	662,90
271.800	800	150	1058,40
271.110	1000	150	1212,30
271.160	1500	200	auf Anfrage
271.210	2000	200	auf Anfrage
260.001	Ersatzbatterie 3-V-Lithium		3,50

Best.-Nr. 272 mit Messerspitzen, mit Feineinstellung

Best.-Nr.	Meßbereich mm	Schnabellänge mm	€ / Stk.
272.300	300	90	499,60
272.500	500	125	742,50
272.800	800	150	1122,90
272.110	1000	150	1294,80
272.160	1500	200	auf Anfrage
272.210	2000	200	auf Anfrage
260.001	Ersatzbatterie 3-V-Lithium		3,50

Top-Ausführung

Lochmaßansatz Meßbereich	**300 mm**	**= 10 mm**
Lochmaßansatz Meßbereich	**500 - 1000 mm**	**= 20 mm**
Lochmaßansatz Meßbereich	**1500 - 2000 mm**	**= 30 mm**

269

270

271

272

Digital-Aluminium-Werkstatt-Meßschieber (Leichtbauweise)

Die kunststoffgelagerte Doppelprismenführung der Aluminiumprofile garantiert spielfreie Leichtgängigkeit und hervorragendes Gleitverhalten.

- **Maßstab und Schieber aus starkem Aluminium-Profil**
- **Meßschnäbel aus rostfreiem Stahl, gehärtet**
- **mit Feineinstellung**
- Schnabelenden zum Innenmessen abgesetzt (20 mm)
- **Ablesung 0,01 mm / 0,001"**
- Genauigkeit nach Werksnorm
- präzise, leicht und handlich (Gewicht Siehe bitte Tabelle)
- ab 1000 mm im Holz-Transportkasten (gegen Aufpreis)

Best.-Nr. 299 ohne Spitzen, mit Feineinstellung
Aluminium-Profil mit Meßschnäbel aus rostfreiem gehärtetem Stahl

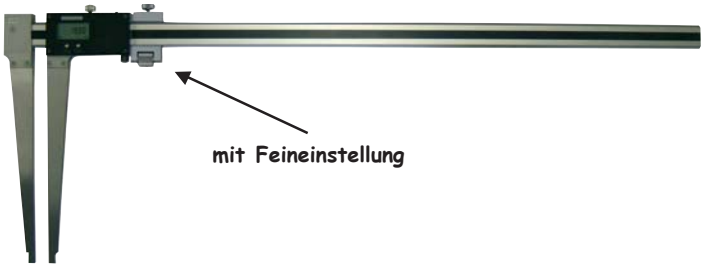

Mit Spitzen auf Anfrage. 299

Meßbereich mm	Schnabellänge mm	Gewicht ca. kg	Best.-Nr.	€ / Stk.
500	150	1,00	**299.515**	
500	200	1,10	**299.520**	
500	300	1,30	**299.530**	
500	400	1,50	**299.540**	
500	500	1,70	**299.550**	
600	150	1,10	**299.615**	
600	200	1,20	**299.620**	
600	300	1,40	**299.630**	
600	400	1,60	**299.640**	
600	500	1,80	**299.650**	
800	150	1,30	**299.815**	
800	200	1,40	**299.820**	
800	300	1,60	**299.830**	
800	400	1,80	**299.840**	
800	500	2,00	**299.850**	
1000	150	1,40	**299.115**	
1000	200	1,50	**299.120**	
1000	300	1,70	**299.130**	
1000	400	1,90	**299.140**	
1000	500	2,10	**299.150**	
1500	150	1,80	**299.151**	
1500	200	1,90	**299.152**	
1500	300	2,10	**299.153**	
1500	400	2,30	**299.154**	
1500	500	2,50	**299.155**	
2000	150	2,20	**299.211**	
2000	200	2,30	**299.212**	
2000	300	2,60	**299.213**	
2000	400	2,70	**299.214**	
2000	500	2,90	**299.215**	
Ersatzbatterie 3-V-Lithium			**260.001**	

Digital-Werkstatt-Meßschieber (Schutzart IP 66)

- Schutzart IP 66, Wasser- und Staubdicht
- **mit magnetischem Meßsystem**
- aus rostfreiem Stahl, gehärtet
- mm / inch umschaltbar
- automatische Abschaltung
- Ablesung 0,01 mm / 0,0005"
- **große (12 mm) Ableseziffern**
- mit ABS-Funktion
- Genauigkeit nach Werksnorm
- im Transport-Holzetui

Best.-Nr. 278.050 - 278.110 ohne Messerspitzen, mit Feineinstellung

Best.-Nr.	Meßbereich mm	Schnabellänge mm	Gen. mm	Gewicht ca. kg	€ / Stk.
278.050	500	100	0,05	0,90	
278.051	500	150	0,05	1,00	
278.052	500	200	0,07	1,80	
278.060	600	150	0,10	1,20	
278.062	600	200	0,12	2,20	
278.110	1000	150	0,10	2,30	
278.120	1000	200	0,12	2,80	
260.001	Ersatzbatterie 3-V-Lithium				

Schutzart IP 66

Achtung:
Diese Ausführung darf nicht in der Nähe von Magneten oder einem Magnetfeld betrieben werden.

Mit Spitzen und mit Feineinstellung auf Anfrage.

278.050 - 278.110

Digital-Werkstattmeßschieber mit Kreuzspitzen

- aus rostfreiem Stahl, gehärtet
- mm / inch umschaltbar
- Ablesung 0,01 mm / 0,0005"
- **Ein-/Ausschaltung**
- **große (12 mm) Ableseziffern**
- mit ABS- und Preset-Funktion
- Genauigkeit nach Werksnorm
- Nulltaste
- Lochmaßansatz bis 300 mm = 10 mm ab 500 mm = 20 mm
- im Transport-Holzetui

Best.-Nr. 227.030 - 227.061 mit Kreuzspitzen, mit Feineinstellung

Best.-Nr.	Meßbereich mm	Schnabellänge mm	Gen. mm	Gewicht ca. kg	€ / Stk.
227.030	300	100	0,04	0,40	
227.051	500	150	0,05	1,20	
227.061	600	150	0,08	1,30	
227.011	1000	150	0,10	2,40	
260.001	Ersatzbatterie 3-V-Lithium				

Werkstatt-Ausführung

mit Kreuzspitzen

227.030 - 227.061

Digital-Werkstattmeßschieber DIN 862

- 4-fach Messung
- aus rostfreiem Stahl
- **Ein-/Ausschaltung**
- mm / inch umschaltbar
- Nullpunktsetzung an jeder Stelle
- Ablesung 0,01 mm / 0,0005"
- **große (6 mm) Ableseziffern**
- **Hold-Funktion (Meßwertfeststellung)**
- Datenausgang Opto RS 232
- Lochmaßansatz bis 300 mm = 10 mm ab 500 mm = 20 mm
- im Holzetui

Best.-Nr. 267 mit Kreuzspitzen, ohne Feineinstellung

Best.-Nr.	Meßbereich mm	Schnabellänge mm	€ / Stk.
267.300	300	90	634,00
267.500	500	125	819,00
260.001	Ersatzbatterie 3-V-Lithium		3,50

Top-Ausführung

mit Kreuzspitzen

267

Digital-Tiefenmeßschieber DIN 862 (IP 67) ohne Ansatz

Die IP67 Schutznorm garantiert dass die Meßschieber völlig beständig sind gegen Staub, Metallpartikel, spritzendes Wasser und Öl.

- aus rostfreiem Stahl, gehärtet
- **Elektronik im Metallgehäuse**
- ohne Ansatz
- mm / inch umschaltbar
- Ablesung 0,01 mm / 0,0005"
- **automatische Abschaltung**
- im Etui

Best.-Nr.	Meßbereich mm	Brückenlänge mm	€ / Stk.
224.001	150	100	
224.002	200	100	
224.003	300	150	
260.001	Ersatzbatterie 3-V-Lithium		

Schutzart IP 67

224.001 - 224.003

Digital-Tiefenmeßschieber DIN 862 ohne Ansatz

- **mit Metallgehäuse**
- aus rostfreiem Stahl
- mm / inch umschaltbar
- Ablesung 0,01 mm / 0,0005"
- **Ein-/Ausschaltung**
- Nulltaste
- im Etui

Best.-Nr.	Meßbereich mm	Brückenlänge mm	€ / Stk.
224.015	150	100	
224.020	200	100	
224.030	300	150	
220.001	Ersatzbatterie 1,5 V		

224.015 - 224.030

Digital-Tiefenmeßschieber DIN 862 ohne Ansatz

- aus rostfreiem Stahl
- mm / inch umschaltbar
- Ablesung 0,01 mm / 0,0005"
- **Ein-/Ausschaltung**
- **große (12 mm) Ableseziffern**
- Nulltaste
- im Etui

Best.-Nr.	Meßbereich mm	Brückenlänge mm	€ / Stk.
224.150	150	100	
224.200	200	100	
224.215	200	150	
224.301	300	100	
224.300	300	150	
224.500	500	150	
224.110	1000	250	
220.001	Ersatzbatterie 1,5 V		
224.206	Anbau-Meßbrücke 300 mm		

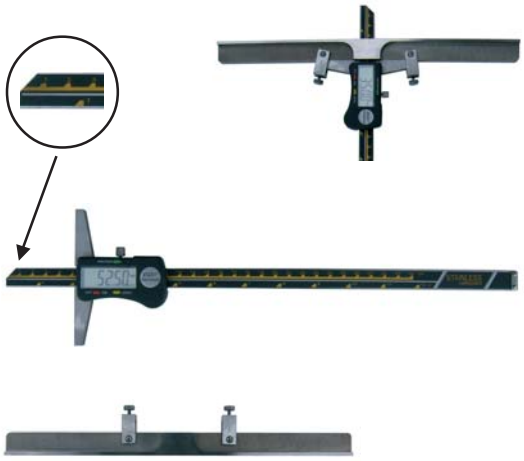

224.206

224.150 - 224.110

Digital-Tiefenmeßschieber DIN 862 ohne Ansatz

- aus rostfreiem Stahl
- **Ein-/Ausschaltung**
- mm / inch umschaltbar
- Ablesung 0,01 mm / 0,0005"
- **große (6 mm) Ableseziffern**
- **Hold-Funktion (Meßwertfeststellung)**
- Datenausgang Opto RS 232
- im Holzetui

Best.-Nr.	Meßbereich mm	Brückenlänge mm	€ / Stk.
262.200	200	100	398,90
262.300	300	150	445,00
262.500	500	150	527,30
260.001	Ersatzbatterie 3-V-Lithium		3,50

Digital-Tiefenmeßschieber mit verschiebbarer Brücke

- aus rostfreiem Stahl
- **Ein-/Ausschaltung**
- mm / inch umschaltbar
- Ablesung 0,01 mm / 0,0005"
- **große (6 mm) Ableseziffern**
- **Hold-Funktion (Meßwertfeststellung)**
- Datenausgang Opto RS 232
- **Meßbrücke gehärtet**
- im Holzetui, Meßbrücke in Ölpapier

Best.-Nr.	Meßbereich mm	Brückenlänge mm	verschiebb. Brücke Länge x Höhe mm	€ / Stk.
266.330	300	150	300 x 16	771,50
266.340	300	150	400 x 16	785,40
266.530	500	150	300 x 16	852,60
266.540	500	150	400 x 16	866,30
260.001	Ersatzbatterie 3-V-Lithium			3,50

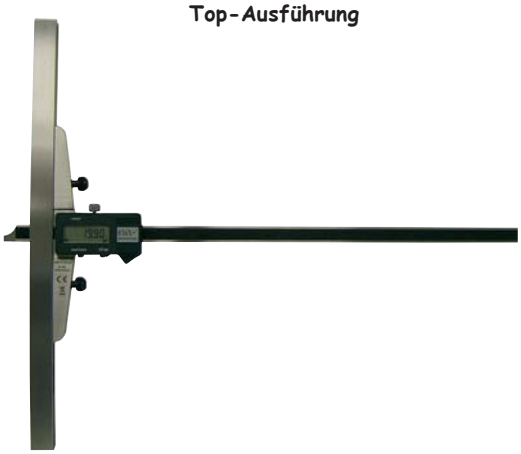

Digital-Tiefenmeßschieber DIN 862 mit Ansatz (Haken)

- **mit Metallgehäuse**
- aus rostfreiem Stahl
- mm / inch umschaltbar
- Ablesung 0,01 mm / 0,0005"
- **Ein-/Ausschaltung**
- Nulltaste
- im Etui

Best.-Nr.	Meßbereich mm	Brückenlänge mm	€ / Stk.
225.020	200	100	
225.030	300	100	
220.001	Ersatzbatterie 1,5 V		

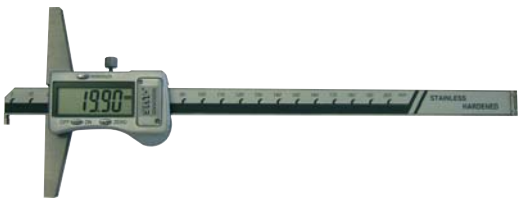

Digital-Tiefenmeßschieber DIN 862 mit Ansatz (Haken)

- aus rostfreiem Stahl
- mm / inch umschaltbar
- Ablesung 0,01 mm / 0,0005"
- **Ein-/Ausschaltung**
- **große (12 mm) Ableseziffern**
- Nulltaste
- im Etui

Best.-Nr.	Meßbereich mm	Brückenlänge mm	Maß A mm	Maß B mm	Maß C mm	€ / Stk.
225.500	500	120	15	8	3	
225.110	1000	250	18	10	4	
220.001	Ersatzbatterie 1,5 V					

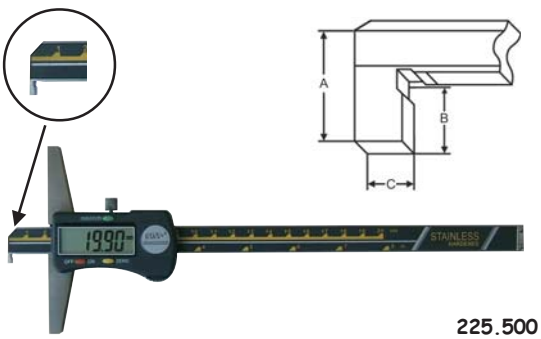

Digital-Tiefenmeßschieber DIN 862 mit Ansatz (Haken)

- aus rostfreiem Stahl
- **Ein-/Ausschaltung**
- mm / inch umschaltbar
- Ablesung 0,01 mm / 0,0005"
- **große (6 mm) Ableseziffern**
- **Hold-Funktion (Meßwertfeststellung)**
- Datenausgang Opto RS 232
- **für Bohrungen ab 27 mm Ø**
- im Holzetui

Best.-Nr.	Meßbereich mm	Brückenlänge mm	€ / Stk.
263.300	300	150	484,20
263.500	500	150	583,20
260.001	Ersatzbatterie 3-V-Lithium		3,50

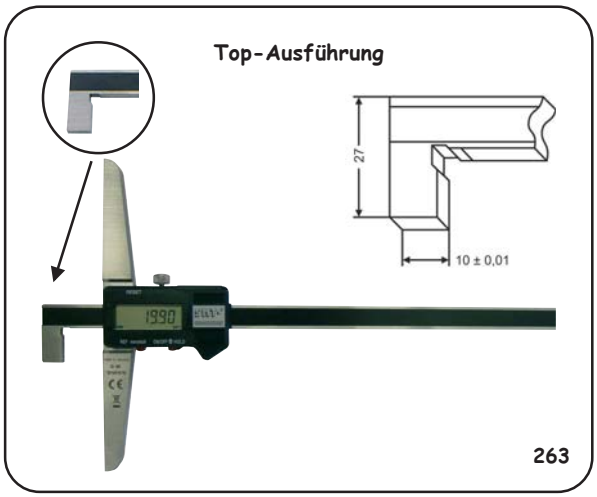

Digital-Reifenprofil-Tiefenmaß DIN 862 mit langer Spitze

- **mit runder Spitze Ø 1,5 mm, Länge 30 mm**
- aus rostfreiem Stahl, gehärtet
- mm / inch umschaltbar
- Ablesung 0,01 mm / 0,0005"
- **Ein-/Ausschaltung**
- Nulltaste
- im Etui

Best.-Nr.	Meßbereich mm	Brückenlänge mm	€ / Stk.
226.003	30	60	
220.001	Ersatzbatterie 1,5 V		

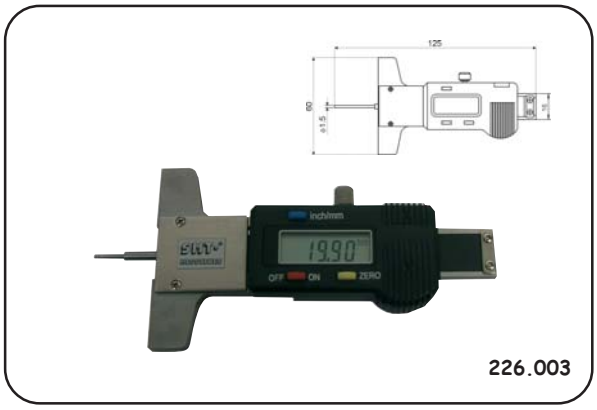

Digital-Tiefenmeßschieber DIN 862 mit Spitze

- **mit Metallgehäuse**
- **mit runder Spitze Ø 1,5 mm, Länge 6 mm**
- aus rostfreiem Stahl, gehärtet
- mm / inch umschaltbar
- Ablesung 0,01 mm / 0,0005"
- **Ein-/Ausschaltung**
- Nulltaste
- im Etui

Best.-Nr.	Meßbereich mm	Brückenlänge mm	€ / Stk.
226.008	80	50	
226.020	200	100	
226.030	300	150	
220.001	Ersatzbatterie 1,5 V		

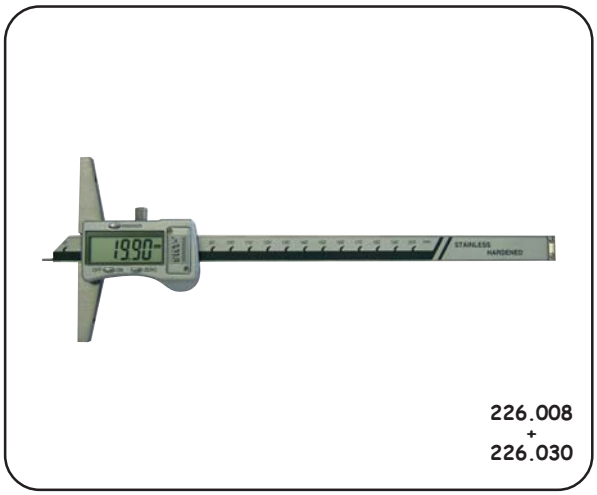

Digital-Tiefenmeßschieber DIN 862 mit Spitze

- **mit runder Spitze Ø 1,5 mm, Länge 6 mm**
- aus rostfreiem Stahl, gehärtet
- mm / inch umschaltbar
- Ablesung 0,01 mm / 0,0005"
- **Ein-/Ausschaltung**
- Nulltaste
- im Etui

Best.-Nr.	Meßbereich mm	Brückenlänge mm	€ / Stk.
226.201	200	100	
226.200	200	150	
226.301	300	100	
226.300	300	150	
220.001	Ersatzbatterie 1,5 V		
224.206	Anbau-Meßbrücke 300 mm		

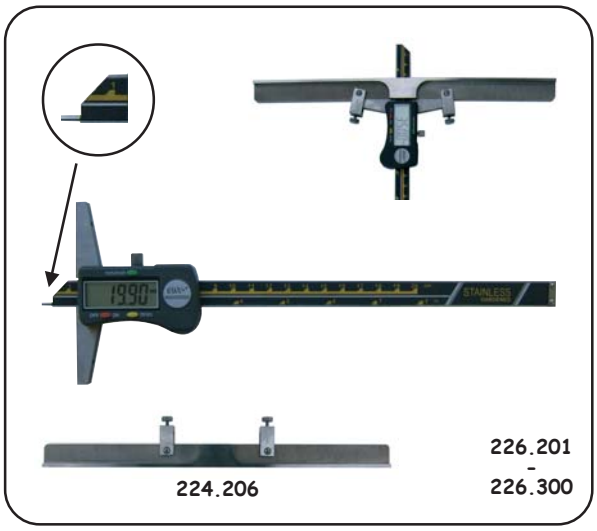

Digital-Tiefenmeßschieber DIN 862 mit Spitze

- **auswechselbarer Stift Ø 2 x 8 mm**
- aus rostfreiem Stahl
- **Ein-/Ausschaltung**
- mm / inch umschaltbar
- Ablesung 0,01 mm / 0,0005"
- **große (6 mm) Ableseziffern**
- **Hold-Funktion (Meßwertfeststellung)**
- Datenausgang Opto RS 232
- im Holzetui

Best.-Nr.	Meßbereich mm	Brückenlänge mm	€ / Stk.
264.200	200	100	453,40
264.300	300	150	507,80
264.001	Ersatzmeßstift		7,20
260.001	Ersatzbatterie 3-V-Lithium		3,50

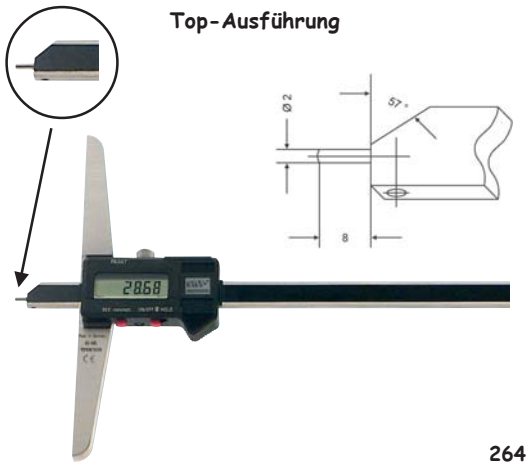

264

Digital-Tiefenmeßschieber mit versetzten Haken

Für Breiten- und Abstandsmessungen.

- aus rostfreiem Stahl
- **Ein-/Ausschaltung**
- mm / inch umschaltbar
- Ablesung 0,01 mm / 0,0005"
- **große (6 mm) Ableseziffern**
- **Hold-Funktion (Meßwertfeststellung)**
- Datenausgang Opto RS 232
- **in Bohrungen ab 27 mm Ø**
- im Holzetui

Best.-Nr.	Meßbereich mm	Brückenlänge mm	€ / Stk.
265.200	200	100	489,60
265.300	300	150	616,80
260.001	Ersatzbatterie 3-V-Lithium		3,50

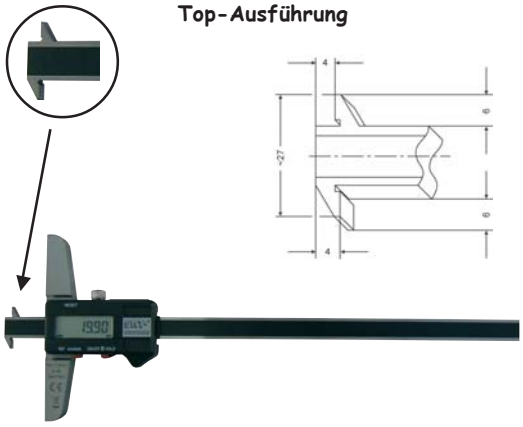

265

Digital-Meßschieber für Wanddicken-Messung

- **mit einem runden Schnabel und einem flachen Schnabel**
- **Messung ab 3 mm Bohrungs-Ø**
- aus rostfreiem Stahl, gehärtet
- mm / inch umschaltbar
- Ablesung 0,01 mm / 0,0005"
- **Ein-/Ausschaltung**
- Genauigkeit 0,05 mm
- Nulltaste
- im Etui

Best.-Nr.	Meßbereich mm	Schnabellänge mm	€ / Stk.
235.150	4 - 150	35	
220.001	Ersatzbatterie 1,5 V		

235

Digital-Meßschieber mit verschiebbarem Meßschnabel

- **mit einem verschiebbaren Meßschnabel, Länge 95 mm**
- aus rostfreiem Stahl, gehärtet
- mm / inch umschaltbar
- Ablesung 0,01 mm / 0,0005"
- **Ein-/Ausschaltung**
- Genauigkeit 0,05 mm
- Nulltaste
- im Etui

Best.-Nr.	Meßbereich mm	Schnabellänge mm	€ / Stk.
236.150	150	110 / 40	
236.200	200	120 / 40	
220.001	Ersatzbatterie 1,5 V		

Größere Meßbereiche auf Anfrage. 236

Digital-Anbau-Meßschieber

- aus rostfreiem Stahl
- mm / inch umschaltbar
- Ablesung 0,01 mm / 0,0005"
- **Ein-/Ausschaltung**
- Genauigkeit nach Werksnorm
- Nulltaste

Best.-Nr. 237 waagrecht / horizontal
Best.-Nr. 238 senkrecht / vertikal

Meßbereich mm	Best.-Nr. waagrecht/horiz.	€ / Stk.	Best.-Nr. senkrecht/verti.	€ / Stk.
0 - 100	**237.100**		**238.100**	
0 - 150	**237.150**		**238.150**	
0 - 200	**237.200**		**238.200**	
0 - 300	**237.300**		**238.300**	
0 - 400	**237.400**		**238.400**	
0 - 500	**237.500**		**238.500**	
0 - 600	**237.600**		**238.600**	
0 - 800	**237.800**		**238.800**	
0 - 1000	**237.110**		**238.110**	
220.001	Ersatzbatterie 1,5 V			1,90

Werkstatt-Ausführung

Digital-Anzeige in Gruppe 3-19

waagrecht / horizontal **237**

senkrecht / vertikal **238**

Digital-Anbau-Meßschieber

Besonders geeignet im Maschinen- und Vorrichtungsbau.

- aus rostfreiem Stahl
- **Ein-/Ausschaltung**
- mm / inch umschaltbar
- Nullpunktsetzung an jeder Stelle
- Ablesung 0,01 mm / 0,0005"
- **große (6 mm) Ableseziffern**
- **Hold-Funktion (Meßwertfeststellung)**
- **± PRESET-Funktion (Messwertvoreinstellung)**
- Datenausgang Opto RS 232
- x = Messlänge
- y = Senkung
- **Genauigkeit nach Werksnorm**

Best.-Nr. 276 waagrecht / horizontal
Best.-Nr. 277 senkrecht / vertikal

Meßbereich mm	Best.-Nr. waagrecht/horiz.	€ / Stk.	Best.-Nr. senkrecht/verti.	€ / Stk.
0 - 150	**276.150**	223,40	**277.150**	290,80
0 - 200	**276.200**	232,50	**277.200**	302,60
0 - 300	**276.300**	237,20	**277.300**	306,90
0 - 450	**276.450**	301,60	**277.450**	372,00
0 - 600	**276.600**	366,00	**277.600**	435,70
260.001	Ersatzbatterie 3-V-Lithium			3,50

Top-Ausführung

waagrecht / horizontal **276**

senkrecht / vertikal **277**

Größere Meßbereiche auf Anfrage.

Maßzeichnungen für Nr. 276 + 277

276

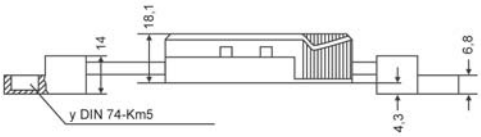

277

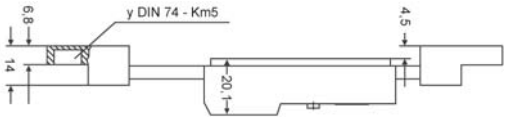

276

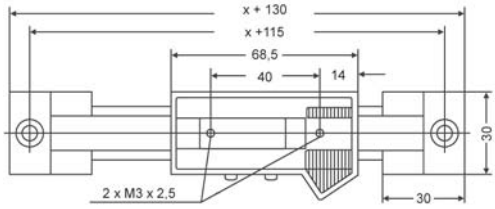

277

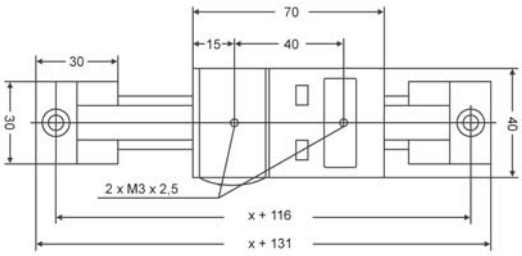

Digital-Innen-Nuten-Meßschieber

- aus rostfreiem Stahl, gehärtet
- mm / inch umschaltbar
- Ablesung 0,01 mm / 0,0005"
- **Ein-/Ausschaltung**
- Genauigkeit 0,04 mm
- Nulltaste
- im Etui

Best.-Nr.	Meßbereich mm	Schnabellänge mm	€ / Stk.
280.140	0 - 140	4,3	
220.001	Ersatzbatterie 1,5 V		

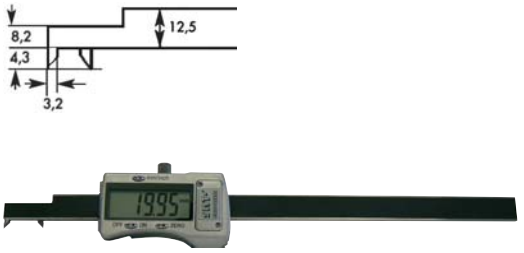

280

Digital-Meßschieber für Innenmessung

- aus rostfreiem Stahl, gehärtet
- **mit besonders schmalen und langen Meßschnäbeln für Innenmessung ab 8 mm**
- mm / inch umschaltbar
- Ablesung 0,01 mm / 0,0005"
- **Ein-/Ausschaltung**
- Genauigkeit 0,05 mm
- Nulltaste
- im Etui

Best.-Nr.	Meßbereich mm	Schnabellänge mm	€ / Stk.
230.150	8 - 150	60	
230.200	8 - 200	80	
220.001	Ersatzbatterie 1,5 V		

230

Digital-Meßschieber für Innen-Nuten-Messung

- aus rostfreiem Stahl, gehärtet
- mm / inch umschaltbar
- Ablesung 0,01 mm / 0,0005"
- **Ein-/Ausschaltung**
- Genauigkeit 0,05 mm
- Nulltaste
- im Etui

Best.-Nr. 231.170 + 231.300 flache Meßschnäbel
Best.-Nr. 231.171 + 231.301 runde Meßspitzen

Best.-Nr.	Meßbereich mm	Schnabellänge mm	Länge der Spitzen mm	€ / Stk.
231.170	20 - 170	30	4	
231.300	50 - 300	80	8	
231.171	20 - 170	30	5 Ø 2	
231.301	50 - 300	80	8 Ø 3	
220.001	Ersatzbatterie 1,5 V			

231.170

Größere Meßbereiche auf Anfrage.

231.171

Digital-Meßschieber für Innen-Messung

- aus rostfreiem Stahl, gehärtet
- **mit extra langen Kreuzschnäbeln für Innenmessungen ab 8 mm**
- mm / inch umschaltbar
- Ablesung 0,01 mm / 0,0005"
- **Ein-/Ausschaltung**
- Genauigkeit 0,03 mm
- Nulltaste
- im Etui

Best.-Nr.	Meßbereich mm	Schnabellänge mm	Spitzenlänge mm	€ / Stk.
222.185	150	40	35	
220.001	Ersatzbatterie 1,5 V			

222.185

Digital-Schweißnahtlehre

Zum Messen der Flachschweißnähte
V-Naht 60°, 70°, 80° und 90°.

- **Ein-/Ausschaltung**
- mit Feststellschraube
- mm / inch umschaltbar
- Ablesung 0,01 mm / 0,0005"
- Nulltaste

Best.-Nr.	Meßbereich mm	€ / Stk.
234.000	0 - 20	
220.001	Ersatzbatterie 1,5 V	

234

Digital-Innensicherungs-Nuten-Meßschieber

- aus rostfreiem Stahl
- **Ein-/Ausschaltung**
- mm / inch umschaltbar
- Nullpunktsetzung an jeder Stelle
- Ablesung 0,01 mm / 0,0005"
- **große (6 mm) Ableseziffern**
- **Hold-Funktion (Meßwertfeststellung)**
- **± PRESET-Funktion (Messwertvoreinstellung)**
- Datenausgang Opto RS 232
- Genauigkeit nach Werksnorm
- im Holzetui

Best.-Nr.	Meßbereich mm	Schnabellänge mm	Maß A mm	Maß C mm	€ / Stk.
274.161	10 - 160	25	0,9	3,0	445,60
274.162	20 - 160	40	2,0	5,0	499,80
260.001	Ersatzbatterie 3 V - Lithium				3,50

Top-Ausführung

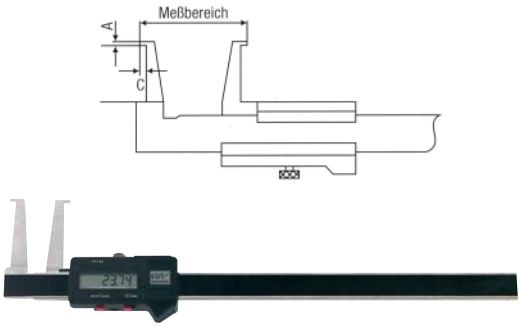

Größere Meßbereiche auf Anfrage.

274

Digital-Innen-Nuten-Meßschieber

- **mit Metallgehäuse**
- aus rostfreiem Stahl, gehärtet
- mm / inch umschaltbar
- Ablesung 0,01 mm / 0,0005"
- **Ein-/Ausschaltung**
- **große (12 mm) Ableseziffern**
- Genauigkeit 0,05 mm
- Nulltaste
- im Etui

Best.-Nr.	Meßbereich mm	Schnabellänge mm	Maß c mm	Maß e mm	€ / Stk.
275.015	14 - 150	30	1,0	5	
275.020	23 - 200	70	1,5	7	
275.030	33 - 300	110	3,5	12	
220.001	Ersatzbatterie 1,5 V				

275.015
-
275.030

Präzisions-Innensicherungs-Nuten-Meßschieber

- Dicke der Messfläche: 0,5 mm
- mm / inch umschaltbar
- Ablesung 0,01 mm / 0,0005"
- **Ein-/Ausschaltung**
- mit Daumenrolle
- Genauigkeit nach Werksnorm
- im Etui

Best.-Nr.	Meßbereich mm	Schnabellänge mm	Maß A mm	Maß C mm	€ / Stk.
275.150	8 - 150	25	1,5	3,5	149,60
275.200	8 - 200	27	1,5	3,5	193,50
220.001	Ersatzbatterie 1,5 V				1,90

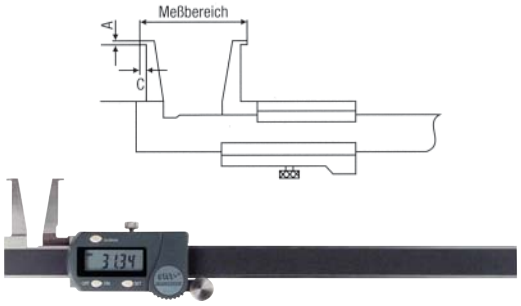

275.150
-
275.200

Digital-Universalmeßschieber

- aus rostfreiem Stahl
- **Ein-/Ausschaltung**
- mm / inch umschaltbar
- Nullpunktsetzung an jeder Stelle
- Ablesung 0,01 mm / 0,0005"
- **große (6 mm) Ableseziffern**
- **Hold-Funktion (Meßwertfeststellung)**
- **± PRESET-Funktion (Messwertvoreinstellung)**
- Datenausgang Opto RS 232
- Genauigkeit nach Werksnorm
- geeignet für alle Messeinsätze (nicht im Lieferumfang enthalten) mit Gewinde M 2,5 mm siehe Gruppe 10 - 10
- im Holzetui

Best.-Nr.	Meßbereich mm innen / außen	Schnabellänge mm / Schnabelbreite mm	€ / Stk.
273.300	40 - 300 / 0 - 300	90 / 12	652,00
273.500	50 - 500 / 0 - 500	100 / 16	845,00
260.001	Ersatzbatterie 3 V - Lithium		3,50

Top-Ausführung

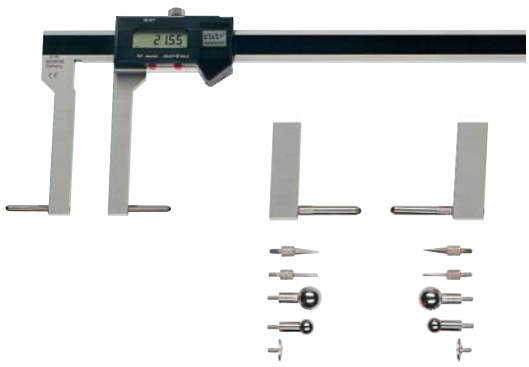

Meßeinsätze müssen separat bestellt werden!
(siehe Gruppe 10 - 10)

273

Digital-Meßschieber für Außen-Nuten-Messung

- aus rostfreiem Stahl, gehärtet
- mm / inch umschaltbar
- Ablesung 0,01 mm / 0,0005"
- **Ein-/Ausschaltung**
- Genauigkeit 0,05 mm
- Nulltaste
- im Etui

Best.-Nr. 233.150 + 233.300 flache Meßschnäbel
Best.-Nr. 233.151 + 233.301 runde Meßspitzen

Best.-Nr.	Meßbereich mm	Schnabellänge mm	Länge der Spitzen mm	€ / Stk.
233.150	0 - 150	40	5	
233.300	0 - 300	100	10	
233.151	0 - 150	40	5 Ø 2	
233.301	0 - 300	100	10 Ø 3	
220.001	Ersatzbatterie 1,5 V			

233.150

Größere Meßbereiche auf Anfrage.

233.151

Digital-Zahnweiten-Messschieber

- aus rostfreiem Stahl, ganz gehärtet
- **mit Hartmetall-Meßflächen**
- mit Feineinstellung
- mm / inch umschaltbar
- Ablesung 0,01 mm / 0,0005"
- **Ein-/Ausschaltung**
- Genauigkeit 0,03 mm
- Nulltaste

Best.-Nr.	Meßbereich mm	Schnabellänge mm	€ / Stk.
282.030	m 2 - 30	40	
282.050	m 5 - 50	40	
220.001	Ersatzbatterie 1,5 V		

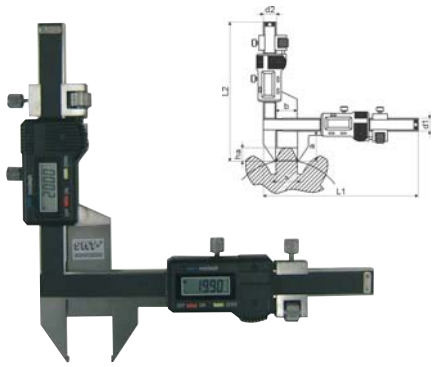

282

Digital-Universal-Meßschieber

- **mit Metallgehäuse**
- aus rostfreiem Stahl, gehärtet
- mm / inch umschaltbar
- Ablesung 0,01 mm / 0,0005"
- **Ein-/Ausschaltung, Nulltaste**
- **große (12 mm) Ableseziffern**
- Genauigkeit 0,05 mm
- auswechselbare Meßeinsätze (siehe unten)
- im Etui

Werkstatt-Ausführung

268.200 + 268.300

Best.-Nr.	Meßbereich mm	H mm	B mm	€ / Stk.
268.200	0 - 200	20	15	
268.300	0 - 300	20	15	
220.001	Ersatzbatterie 1,5 V			

Mit flachen Messflächen für Nuten-Messung

Best.-Nr.	Innen mm	Außen mm	A mm	B mm	C mm	D mm	L1 mm	L2 mm	L3 mm	H mm	€ / Stk.
268.011	5 - x	11 - x	2,5	0,4	12	1	20	8	25	4	
268.012	7 - x	9 - x	3,5	0,4	16	2	20	8	25	4	
268.013	15 - x	1 - x	7,5	0,6	25	5	20	8	25	4	
268.014	20 - x	0 - x	10	1	30	6,5	20	8	25	4	
268.015	44 - x	0 - x	22	1,5	80	10	20	12	25	4	

Mit runden Messflächen für Nuten-Messung

Best.-Nr.	Innen mm	Außen mm	A mm	Ø mm	C mm	D mm	L1 mm	L2 mm	L3 mm	H mm	€ / Stk.
268.021	10 - x	6 - x	5	1	20	2	20	8	25	4	
268.022	20 - x	0 - x	10	2	40	5	20	8	25	4	
268.023	44 - x	0 - x	22	2	80	10	20	12	27	4	

Mit balligen Messflächen

Best.-Nr.	Innen mm	Außen mm	A mm	Ø mm	C mm	D mm	L1 mm	L2 mm	L3 mm	H mm	€ / Stk.
268.031	40 - x	0 - x	12	2	70	7	20	12	27	4	
268.032	42 - x	0 - x	12	4	70	7	20	12	27	4	

Mit balligen Messflächen

Best.-Nr.	Innen mm	Außen mm	A mm	Ø mm	C mm	D mm	L1 mm	L2 mm	L3 mm	H mm	€ / Stk.
268.041	26 - x	0 - x	12	2	70	7	20	12	27	4	
268.042	28 - x	0 - x	12	4	70	7	20	12	27	4	

Mit Kegel-Messflächen zur Messung von Bohrungsabständen

Best.-Nr.	Ø mm	C mm	L1 mm	L2 mm	L3 mm	€ / Stk.
268.051	5	10	20	8	25	
268.052	10	20	20	8	25	
268.053	15	25	20	12	27	

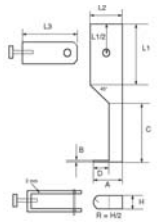

268.011 - 268.015

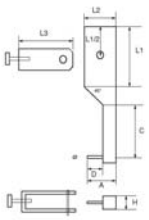

268.021 - 268.023

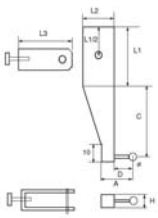

268.031 - 268.032

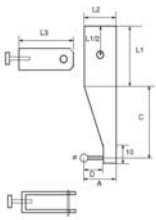

268.041 - 268.042

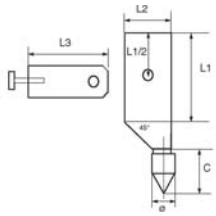

268.051 - 268.053

Digital-Tiefenmaß mit Prisma-Meßbrücke

- **mit Metallgehäuse**
- aus rostfreiem Stahl
- mm / inch umschaltbar
- Ablesung 0,01 mm / 0,0005"
- **Ein-/Ausschaltung**
- Genauigkeit 0,04 mm
- Nulltaste
- im Etui

Best.-Nr.	Meßbereich mm	für Wellen Ø mm	a	Maß L mm	€ / Stk.
279.005	50	5 - 140	90	100	
279.006	50	5 - 200	120	100	
220.001	Ersatzbatterie 1,5 V				

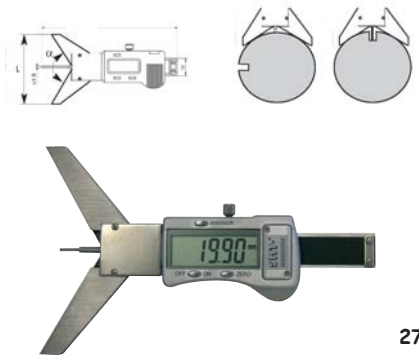

279.005
+
279.006

Digital-Meßschieber zur Messung von Bogen und Radius

- **mit Metallgehäuse**
- aus rostfreiem Stahl
- mm / inch umschaltbar
- Ablesung 0,01 mm / 0,0005"
- **Ein-/Ausschaltung**
- Genauigkeit 0,04 mm
- Nulltaste
- im Etui

Best.-Nr.	Meßbereich mm	Maß H mm	Maß L mm	€ / Stk.
279.050	3 - 50	22	188	
279.100	3 - 100	42	238	
279.150	3 - 150	65	288	
220.001	Ersatzbatterie 1,5 V			

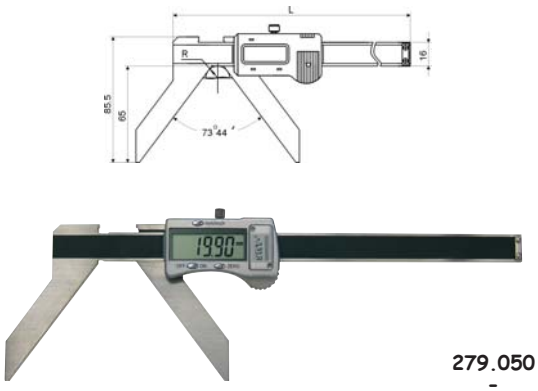

279.050
-
279.150

Digital-Meßschieber für 3 und 5 Punkt-Messung

- **aus rostfreiem Stahl (Inox) (RC), gehärtet**
- mit Feststellschraube
- mm / inch umschaltbar
- Ablesung 0,01 mm / 0,0005"
- **Ein-/Ausschaltung**
- inkl. Einstelllehre
- Genauigkeit 0,04 mm
- im Etui

Best.-Nr.	Messung	Meßbereich mm	€ / Stk.
232.043	3-Punkt	4 - 40	
232.045	5-Punkt	4 - 40	
220.001	Ersatzbatterie 1,5 V		

232.043

232.045

Digital-Anzeige

besonders geeignet für Anbau-Meßschieber SMT-Nr. 237 + 238

- für Digitalinstrumente mit RS 232C Datenausgang
- Ablesung 0,01 mm / 0,0005"
- mm / inch umschaltbar

Achtung: Auf Grund verschiedener Stecksysteme und Datenübertragungsformate empfehlen wir diese immer zusammen mit dem jeweiligen Digital-Meßschieber bzw. Digital-Anbau-Meßschieber zu bestellen.

Best.-Nr.	Anzeige	Stromversorgung	€ / Stk.
258.001	einfacher Anzeige	Batterie	
258.003	dreifacher Anzeige	Netzteil	

258.001

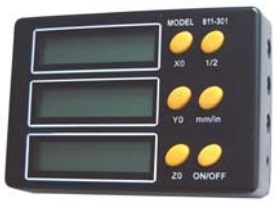

258.003

Datenlogger für die mobile Datenerfassung von Opto-Kopplung

- **nur passend für Datenausgang Opto RS 232**
- bis 999 Messwerte speicherbar
- keine Programmierung notwendig
- 4-Tasten-Bedienung
- 2-reihige LCD-Anzeige
- Mess-Datenübertragung in Windowsprogramme in Verbindung mit Software - Nr. 260.012 (gegen Aufpreis)
- Abmessung: 120 x 60 x 25 mm

Best.-Nr.	Abmessungen mm	Gewicht ca. kg	€ / Stk.
260.010	120 x 60 x 25	0,290	
260.011	Verbindungskabel 2 m		auf Anfrage

260.010

Software für Messdatenübertragung für Datenlogger

- **nur passend für Datenausgang Opto RS 232**
- Software für die Messdatenübertragung Datenlogger Nr. 260.010
- Einsetzbar für Windows® - Standardanwendungen wie Exel® oder Access
- direkte Messdateneingabe (keine Handeingabe)
- Dateneingabe über Funktionsknopf am Messmittel

Best.-Nr.	Software für Datenlogger	€ / Stk.
260.012	Software für Datenlogger	

260.012

M-Box für Dateneingabe

- keine spezielle Treibersoftware erforderlich
- einfache Datenübertragung in Windows® Standard-anwendungen wie EXEL®, Access® u.a.
- direkte Messdateneingabe über Messmittel oder Fußschalter (gegen Aufpreis)

Best.-Nr. 260.021 **· zum Anschluß an PC-Tastaturschnittstelle**

- PC-Tastatur bleibt voll funktionsfähig · **Stromversorgung über PC**
- **Anschluss von 2 Messmittel mit Datenausgang Opto RS 232**
- Datenübergabe über Data-Taste, Fußschalter (gegen Aufpreis)
- Lieferung inkl. Verbindungskabel Box-PC

Best.-Nr. 260.022 **· zum Anschluß an PC-RS 232 Schnittstelle**

- PC-Tastatur bleibt voll funktionsfähig · **Stromversorgung 230 V**
- **Anschluss von 3 Messmittel mit Datenausgang Opto RS 232 und 4 x Digimatic** · Datenübergabe über Fußschalter (gegen Aufpreis)
- Lieferung inkl. Verbindungskabel Box-PC

Best.-Nr.	Ausführung	€ / Stk.
260.020	M-Box für 2 Messmittel	
260.021	Fußtaster für M-Box 260.020	
260.022	M-Box für 3 Messmittel und 4x Digitmatic	
260.023	Fußtaster für M-Box 260.022	

260.022

Statistikdrucker für alle Digitale-Messmittel mit Opto-Kopplung

- **nur passend für Datenausgang Opto RS 232**
- für den mobilen Einsatz
- Normalpapierdrucker
- Datenausgang Opto RS und Digimatic
- Messwerte max. 999
- Schutzklasse IP 40
- netzunabhängiger Betrieb über NiMH-Akku
- Messwertliste mit Statistik, Histogramm, Einzelwertkarte, Cm, Cmk, X, R, min. und max. Wert
- Lieferung inkl. Stecker-Ladegerät, Papierrollen, Farbband

Best.-Nr.	Gewicht ca. kg	€ / Stk.
260.030	0,900	

260.030

Digital-Universal-Winkelmesser (Digital-Winkelmeßgerät)

- Ein-/Ausschaltung
- Nullstellung (Reset) in jeder Position möglich
- Anzeige in Grad und in Winkelminuten
- Meßbereich: -360° bis +360°
- Ablesung 0,02°
- Genauigkeit ± 0,05` oder ± 0,08°
- incl. 2 Meßschienen 150 und 300 mm

Best.-Nr.	Schienenlänge mm	€ / Stk.
217.900	150 + 300	

Werkstatt-Ausführung

217.900

Digital-Universal-Winkelmesser

- aus rostfreiem Stahl, Meßkanten gehärtet
- große (8,5 mm) Ableseziffern
- 1 Winkelminute (1´) oder dezimal 0,01° Winkelgrad
- Anzeige umschaltbar von Grad und Minuten auf Dezimalgrade
- Genauigkeit: ± 2` Minuten
- Meßbereiche 1 x 360°, 2 x 180° oder 4 x 90°
- Nullstellung (Reset) in jeder Position möglich
- Datenausgang Opto RS 232
- im Etui

Best.-Nr.	Schienenlänge mm	€ / Stk.
217.150	150	
217.200	200	
217.300	300	
217.500	500	

Top-Ausführung

217.150 - 217.500

Digital-Neigungsmessgerät

- Rahmen aus Aluminium
- absoluter Nullpunkt bleibt immer im System erhalten
- **Meßbereich 360° (4 x 90°)**
- Ablesung 0,1°
- Genauigkeit 0,2°
- Batterie: 3-V-Lithium
- Abmessung: 108 x 30 x 54 mm

Best.-Nr.	Ablesung	Genauigkeit	€ / Stk.
257.900	0,1°	0,2°	

Werkstatt-Ausführung

257.900

Digitale-Richtwaage

- Gehäuse aus Aluminium
- **Meßbereich 360° (4 x 90 °)**
- mit Nullpunktstellung
- **Hold-Funktion (Meßwertfeststellung)**
- Reset- und Eigenkalibriermodus
- Grundplatte mit V-Nut
- automatische Abschaltung
- Batterie: 9 Volt
- Datenausgang nur bei SMT-Nr. 257.151
- Abmessung: 150 x 30 x 54 mm

Best.-Nr.	Ablesung	Genauigkeit	€ / Stk.
257.150	0,1°	0° - 10° ± 0,1° 10° - 80° ± 0,2° 80° - 90° ± 0,1°	379,00
257.151	0,01°	0° - 10° ± 0,05° 10° - 80° ± 0,2° 80° - 90° ± 0,1°	649,00

Top-Ausführung

257.150

257.151

Digital-Winkelmesser / Neigungsmesser

- Rahmen aus Aluminium
- **mit Wasserwaage**
- **mit Dauermagnet-Sockel**
- Meßbereich 360° (4 x 90°)
- Ablesung 0,1°
- Genauigkeit 0,2°
- Abmessung: 54 x 32 x 63 mm

Best.-Nr.	Ablesung	Genauigkeit	€ / Stk.
257.800	0,1°	0,2°	
260.001	Ersatzbatterie 3 V - Lithium		

257.800

Digital-Bügelmeßschraube DIN 863

- **mit HM-Meßflächen**
- Spindel-Ø 6,5 mm
- mm / inch umschaltbar
- große (7 mm) Ableseziffern
- Ablesung 0,001 mm / 0,00005"
- **Multifunktion**
- ab 25 - 50 mm mit Einstellmaß
- im Etui

Best.-Nr.	Meßbereich mm	Genauigkeit mm	€ / Stk.
240.025	0 - 25	0,004	
240.050	25 - 50	0,004	
240.075	50 - 75	0,005	
240.100	75 - 100	0,005	
240.125	100 - 125	0,006	
240.150	125 - 150	0,006	
220.001	Ersatzbatterie 1,5 V		

Werkstatt-Ausführung
„Standard-Ausführung"

240

Digital-Bügelmeßschraube DIN 863 (Schutzart IP 54)

Spritzwassergeschützt nach IP 54

- **mit HM-Meßflächen**
- Spindel-Ø 6,5 mm
- mm / inch umschaltbar
- große (7 mm) Ableseziffern
- Ablesung 0,001 mm / 0,00005"
- **Multifunktion**
- ab 25 - 50 mm mit Einstellmaß
- ab 200 mm Meßbereich mit Rohrbügel
- im Etui

Best.-Nr.	Meßbereich mm	Genauigkeit mm	€ / Stk.
241.025	0 - 25	0,004	
241.050	25 - 50	0,004	
241.075	50 - 75	0,005	
241.100	75 - 100	0,005	
241.125	100 - 125	0,006	
241.150	125 - 150	0,006	
241.175	150 - 175	0,007	
241.200	175 - 200	0,007	
241.225	200 - 225	0,009	
241.250	225 - 250	0,009	
241.275	250 - 275	0,009	
241.300	275 - 300	0,009	
220.001	Ersatzbatterie 1,5 V		

Werkstatt-Ausführung

241

Digital-Bügelmeßschraube DIN 863 (Schutzart IP 54)

- **mit HM-Meßflächen und Friktionsratsche**
- Bügel lackiert und Messtrommel mattverchromt
- **nur mm Ablesbar / nicht umschaltbar**
- große (7 mm) Ableseziffern
- Ablesung 0,001 mm
- ab 25-50 mm mit Einstellmaß
- mit automatischer Abschaltung
- Nullstelltaste auf der Rückseite (Siehe Bild)
- im Etui

Best.-Nr.	Meßbereich mm	Genauigkeit mm	€ / Stk.
244.001	0 - 25	0,004	
244.002	25 - 50	0,004	
244.003	50 - 75	0,005	
244.004	75 - 100	0,005	
220.001	Ersatzbatterie 1,5 V		

Werkstatt-Ausführung
„Einfache Ausführung"

244.001 - 244.004

Digital-Bügelmeßschraube mit Doppelanzeige

Mit 30 mm Messbereich / Bügelmeßschraube.
Zeigt den Messwert auf Vorder- und Rückseite.

- **mit HM-Meßflächen**
- Spindel Ø 6,5 mm
- mm / inch umschaltbar
- Ablesung 0,001 mm / 0,00005"
- große (7 mm) Ablesziffern
- **Multifunktion**
- ab 25 - 55 mm mit Einstellmaß
- im Etui

Best.-Nr.	Meßbereich mm	Genauigkeit mm	€ / Stk.
244.030	0 - 30	0,004	
244.055	25 - 55	0,005	
244.080	50 - 80	0,005	
244.105	75 - 105	0,006	
244.130	100 - 130	0,006	
244.155	125 - 155	0,007	
244.180	150 - 180	0,007	
244.205	175 - 205	0,008	
220.001	Ersatzbatterie 1,5 V		

Werkstatt-Ausführung
mit 30 mm Meßbereich

244.030 - 244.205

Digital-Bügelmeßschraube DIN 863

- **mit HM-Meßflächen**
- Spindel-Ø 6,5 mm
- Ein- /Ausschaltung
- mm / inch umschaltbar
- Ablesung 0,001 mm / 0,00005"
- Nullpunktsetztung an jeder Stelle
- große (7,5 mm) Ableseziffern
- **ABS (Umschaltung von Relativ- auf Absolutmessung)**
- **± PRESET-Funktion (Messwertvoreinstellung)**
- Datenausgang Opto RS 232
- **ohne** Einstellmaß (Siehe Gruppe 5 - 17, Best.-Nr. 430)
- **Best.-Nr. 281.000 4-teiliger Satz von 0-100 mm incl. Einstellmaße 25 mm und 75 mm im Etui**
- im Etui

Best.-Nr.	Meßbereich mm	€ / Stk.
281.025	0 - 25	
281.050	25 - 50	
281.075	50 - 75	
281.100	75 - 100	
281.000	0 - 100 Satz 4-teilig	
260.001	Ersatzbatterie 3 V - Lithium	

Top-Ausführung

281

Digital-Bügelmeßschraube DIN 863

- **mit HM-Meßflächen**
- Spindel-Ø 8 mm
- **mit nicht drehender Spindel**
- **Messkraftregelung durch vorgezogene Gefühlsratsche 5 - 10 N**
- Ein- / Ausschaltung
- mm / inch umschaltbar
- Ablesung 0,001 mm / 0,00005"
- Nullpunktsetztung an jeder Stelle
- große (6 mm) Ableseziffern
- **Hold-Funktion (Meßwertfeststellung)**
- **± PRESET-Funktion (Messwertvoreinstellung)**
- Datenausgang Opto RS 232
- **ohne** Einstellmaß (Siehe Gruppe 5 - 17, Best.-Nr. 430)
- im Holzetui

Best.-Nr.	Meßbereich mm	€ / Stk.
252.025	0 - 25	
252.050	25 - 50	
252.075	50 - 75	
252.100	75 - 100	
252.125	100 - 125	
252.150	125 - 150	
252.175	150 - 175	
252.200	175 - 200	
252.225	200 - 225	
252.250	225 - 250	
252.275	250 - 275	
252.300	275 - 300	
260.001	Ersatzbatterie 3 V - Lithium	

Top-Ausführung

252

Digital-Mikrometer

- **mit HM-Meßflächen**
- **mit auswechselbaren Einsätzen**
- mm / inch umschaltbar
- Ablesung 0,001 mm / 0,00005"
- große (7 mm) Ableseziffern
- Meßspindel-Ø 8 mm
- **mit Einstellmaßen**
- **Multifunktionsanzeige**
- Genauigkeit nach Werksnorm
- bis 150 - 300 mm im Holzetui
- ab 300 - 400 mm mit Rohrbügel
- ab 300 - 400 mm im Transportholzetui

Best.-Nr.	Meßbereich mm	Genauigkeit mm	€ / Stk.
242.150	0 - 150	0,006	
242.300	150 - 300	0,009	
242.400	300 - 400	0,011	
242.500	400 - 500	0,013	
242.600	500 - 600	0,015	
242.700	600 - 700	0,016	
242.800	700 - 800	0,018	
242.900	800 - 900	0,020	
242.110	900 - 1000	0,020	
220.001	Ersatzbatterie 1,5 V		

Werkstatt-Ausführung

242.300

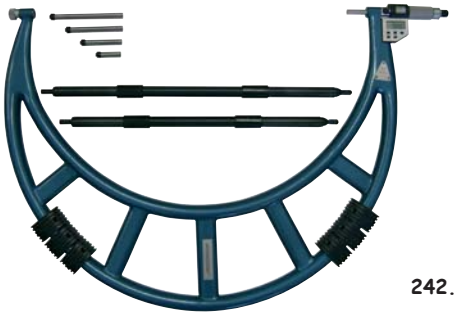

242.500

Lieferung: Ab 500 mm ab Werk + Verpackung.

Digital-Mikrometer mit 7 auswechselbaren Meßköpfen

Mit nichtdrehender Meßspindel.
- Ablesung 0,001 mm / 0,00005"
- Multifunktion
- große (7 mm) Ableseziffern
- **auswechselbare Meßköpfe - Paar**
  - planparalleler Meßkopf Ø 6,5 mm
  - flacher Meßkopf Ø 2,0 mm
  - runde Kugelmeßfläche (SR5) Ø 6,5 mm
  - Teller Meßfläche Ø 12 mm
  - Spitze 0,3 mm 60°
  - Spitze 0,1 mm = 60°
  - Messerspitze d = 0,7 mm
- im Etui

Best.-Nr.	Meßbereich mm	Genauigkeit mm	€ / Stk.
243.025	0 - 25	0,008	
243.050	25 - 50	0,008	
243.075	50 - 75	0,010	
243.100	75 - 100	0,010	
220.001	Ersatzbatterie 1,5 V		

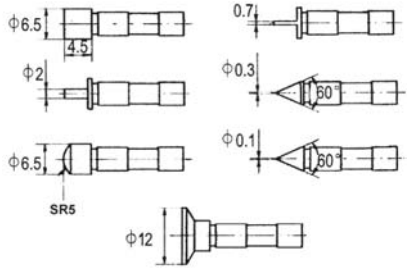

Größere Meßbereiche auf Anfrage. **243**

Digital-Bügelmeßschraube mit abgesetzten Meßspitzen

Zum Messen von Nuten und schmalen Stellen.
- mm / inch umschaltbar
- große (7 mm) Ableseziffern
- Ablesung 0,001 mm / 0,00005"
- **Multifunktion**
- **mit Meßspitzen Ø 2 mm, Länge 5 mm**
- ab 25 - 50 mm mit Einstellmaß
- im Etui

Best.-Nr.	Meßbereich mm	Genauigkeit mm	€ / Stk.
283.025	0 - 25	0,004	
283.050	25 - 50	0,004	
283.075	50 - 75	0,005	
283.100	75 - 100	0,005	
220.001	Ersatzbatterie 1,5 V		

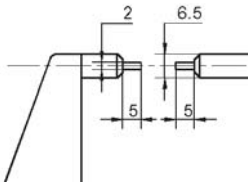

283

Digital-Bügelmeßschraube mit flachen Meßflächen

Zum Messen von Keilwellen, Nuten und anderen schmalen Stellen.
- **mit nichtdrehender Spindel**
- mm / inch umschaltbar
- große (7 mm) Ableseziffern
- Ablesung 0,001 mm / 0,00005"
- **mit flachen Meßflächen 0,75 mm, Länge 6,5 mm**
- **Multifunktion**
- ab 25 - 50 mm mit Einstellmaß
- im Etui

Best.-Nr.	Meßbereich mm	Genauigkeit mm	€ / Stk.
284.025	0 - 25	0,004	
284.050	25 - 50	0,004	
284.075	50 - 75	0,005	
284.100	75 - 100	0,005	
220.001	Ersatzbatterie 1,5 V		

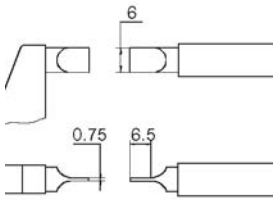

284

Digital-Innenmeßschrauben mit balligen Meßflächen

- mm / inch umschaltbar
- große (7 mm) Ableseziffern
- Ablesung 0,001 mm / 0,00005"
- **Multifunktion**
- **Meßbereiche 5 - 30 mm und 25 - 50 mm incl. Einstellring**
- im Etui

Best.-Nr.	Meßbereich mm	Genauigkeit mm	€ / Stk.
245.030	5 - 30	0,005	
245.050	25 - 50	0,006	
245.075	50 - 75	0,007	
245.100	75 - 100	0,008	
245.125	100 - 125	0,009	
245.150	125 - 150	0,009	
245.175	150 - 175	0,010	
245.200	175 - 200	0,010	
220.001	Ersatzbatterie 1,5 V		1,90

245

Digital-Teller-Bügelmeßschraube

Zum Messen von Zahnweiten, Zentrierabständen usw.

- **mit nichtdrehender Spindel**
- mm / inch umschaltbar
- große (7 mm) Ableseziffern
- Ablesung 0,001 mm / 0,00005"
- **Multifunktion**
- Genauigkeit nach Werksnorm
- im Etui

Best.-Nr.	Meßbereich mm	Teller-Ø mm	Genauigkeit mm	€ / Stk.
286.025	0 - 25	20	0,004	
286.050	25 - 50	20	0,004	
286.075	50 - 75	20	0,005	
286.100	75 - 100	20	0,005	
286.125	100 - 125	30	0,006	
286.150	125 - 150	30	0,006	
286.175	150 - 175	30	0,007	
286.200	175 - 200	30	0,007	
220.001	Ersatzbatterie 1,5 V			

286

Digital-Innenmeßschraube DIN 863

- **mit HM-Meßflächen und Spindelklemmung**
- **mit nichtdrehender Schiebespindel**
- Steigung der Meßspindel 1 mm
- **Meßkraft 5 - 10 N**
- Meßbereich 25 mm / 1 inch
- Ein- / Ausschaltung
- mm / inch umschaltbar und Umschaltbare Auflösung 0,01 mm / 0,001 mm bzw. 0,0005 inch / 0,00005 inch
- Nullpunktsetzung an jeder Stelle
- große (6 mm) Ableseziffern
- **Hold-Funktion (Meßwertfeststellung)**
- **± PRESET-Funktion (Messwertvoreinstellung)**
- Datenausgang Opto RS 232
- im Holzetui

Top-Ausführung

287

Best.-Nr.	Meßbereich mm	Verlängerungen mm	€ / Stk.
287.035	150 - 350	25 / 50 / 100	
287.055	150 - 550	25 / 50 / 100 / 200	
287.095	150 - 950	25 / 50 / 100 / 200 / 400	
287.155	150 - 1550	25 / 50 / 100 / 200 / 200 / 400 / 400	
260.001	Ersatzbatterie 3 V - Lithium		

Digital-Tiefenmeßschraube

- Brücke und Meßtrommel mattverchromt
- **mit planer Meßfläche**
- Ablesung 0,001 mm / 0,00005"
- mm / inch umschaltbar
- Multifunktion
- im Etui

Best.-Nr.	Meßbereich mm	Brückenlänge mm	auswechselb. Meßeinsätze	Genauigkeit mm	€ / Stk.
247.100	0 - 100	101,5	4	0,005	
247.200	0 - 200	101,5	8	0,007	
247.300	0 - 300	101,5	12	0,009	
220.001	Ersatzbatterie 1,5 V				

plan

247

Digital-Einbau-Meßschraube

- Ablesung 0,001 mm / 0,00005"
- mm / inch umschaltbar
- Multifunktion
- Einspannschaft Ø 12 mm
- Meßspindel Ø 8 mm
- im Etui

Best.-Nr.	Meßbereich mm	Genauigkeit mm	€ / Stk.
248.025	0 - 25	0,004	
220.001	Ersatzbatterie 1,5 V		

248

Digital-Bügelmeßschraube mit tiefem Bügel

- **mit HM-Meßflächen**
- Spindel-Ø 6,5 mm
- mm / inch umschaltbar
- große (7 mm) Ableseziffern
- Ablesung 0,001 mm / 0,00005"
- **Multifunktion** bei 0 - 25 mm
- automatische Abschaltung (außer Meßbereich 0 - 25 mm)
- im Etui

Best.-Nr.	Meßbereich mm	Bügeltiefe mm	Genauigkeit mm	€ / Stk.
259.025	0 - 25	50	± 0,003	
259.050	25 - 50	50	± 0,003	
259.125	0 - 25	100	± 0,003	
259.150	25 - 50	100	± 0,003	
259.225	0 - 25	150	± 0,004	
259.250	25 - 50	150	± 0,004	
220.001	Ersatzbatterie 1,5 V			

259

Digital-Bügelmeßschraube mit großem Amboß

Zum Messen von Dicken z.B. von Scheibenfräser.

- Spindel-Ø 6,5 mm
- mm / inch umschaltbar
- große (7 mm) Ableseziffern
- Ablesung 0,001 mm / 0,00005"
- **Multifunktion**

Best.-Nr.	Meßbereich mm / Amboss mm	Genauigkeit mm	€ / Stk.
285.025	0 - 25 / 50 x 14	0,005	
285.050	25 - 50 / 60 x 14	0,005	
220.001	Ersatzbatterie 1,5 V		

285

Digital-Dreipunkt-Innenmeßschraube

Spritzwassergeschützt IP54
- Ein-/Ausschaltung
- mm / inch umschaltbar
- Ablesung 0,001 mm / 0,00005"
- **Hold-Funktion (Meßwertfeststellung)**
- **± PRESET-Funktion (Messwertvoreinstellung)**
- **mit hartmetallbestückten Meßflächen**
- **mit Einstellring und Verlängerung bis einschließlich 87-100 mm**
- im Etui oder Koffer

Best.-Nr.	Meßbereich mm	Maß A/L mm	Genauigkeit mm	Einstellring Ø mm (incl.)	Verlänger. mm (incl.)	€ / Stk.
290.008	6 - 8	0,5 / 55	0,004	8	100	
290.010	8 - 10	0,5 / 55	0,004	8	100	
290.012	10 - 12	0,5 / 55	0,004	10	100	
290.016	12 - 16	0,5 / 81	0,004	12	150	
290.020	16 - 20	0,5 / 81	0,004	16	150	
290.025	20 - 25	0,5 / 91	0,004	20	150	
290.030	25 - 30	0,5 / 91	0,004	25	150	
290.040	30 - 40	0,5 / 101	0,004	30	150	
290.050	40 - 50	0,5 / 101	0,005	40	150	
290.063	50 - 63	0,5 / 115	0,005	50	150	
290.075	62 - 75	0,5 / 115	0,005	62	150	
290.088	75 - 88	0,5 / 115	0,005	87	150	
290.100	87- 100	0,5 / 115	0,005	87	150	
290.125	100 - 125	0,5 / 150	0,005			
290.150	125 - 150	0,5 / 150	0,005			
290.175	150 - 175	0,5 / 150	0,005			
290.200	175 - 200	0,5 / 150	0,005			
290.225	200 - 225	0,5 / 150	0,007			
290.250	225 - 250	0,5 / 150	0,007			
290.275	250 - 275	0,5 / 150	0,007			
290.300	275 - 300	0,5 / 150	0,007			
220.001	Ersatzbatterie 1,5 V					

Für Sacklochbohrung geeignet - siehe Freimaß Maß A

incl. Einstellring und Verlängerung **290**

Digital-Dreipunkt-Innenmeßschrauben-Sätze

- **Beschreibung wie SMT-Nr. 290**
- **Ausführung wie bei Einzel-Innenmeßschrauben jedoch:**
- mit Verlängerung (Siehe Tabelle)
- mit Einstellring(en)
- Schraubendreher und Schlüssel
- im Etui oder Koffer

Best.-Nr.	Meßbereich mm	Einstellring(e) Ø mm (incl.)	€ / Stk.
290.512	6 - 12	8 / 10	
290.520	12 - 20	16	
290.550	20 - 50	25 / 40	
290.600	50 - 100	62 / 87	

290.512 - 290.600

Digital-Dreipunkt-Innenmeßschrauben mit großem Meßbereich

- Ein-/Ausschaltung
- mm / inch umschaltbar
- Ablesung 0,001 mm / 0,00005"
- **mit hartmetallbestückten Meßflächen**
- im Etui oder Koffer

Best.-Nr.	Meßbereich mm	Genauigkeit mm	Einstellring Ø mm (incl.)	Verlänger. mm (incl.)	€ / Stk.
291.070	50 - 70	0,004	50	150	
291.100	70 - 100	0,004	70	150	
291.150	100 - 150	0,005			
291.250	150 - 250	0,007			

Für Sacklochbohrung geeignet

291

Digital-Höhenmeß- und Anreißgerät

- aus rostfreiem Stahl
- mm / inch umschaltbar
- Ablesung 0,01 mm / 0,0005" inch
- **± PRESET-Funktion (Messwertvoreinstellung)**
- **Anreißnadel hartmetallbestückt**
- **mit Feineinstellung**
- in Transportverpackung

Best.-Nr.	Meßbereich mm	Genauigkeit mm	€ / Stk.
250.200	200	0,03	
250.300	300	0,03	
250.500	500	0,05	
250.110	1000	0,07	
250.301	HM-Ersatznadel für 200 + 300 mm		
250.501	HM-Ersatznadel für 500 mm		
250.111	HM-Ersatznadel für 1000 mm		
220.001	Ersatzbatterie 1,5 V		

Werkstatt-Ausführung

250

Digital-Höhenmeß- und Anreißgerät mit Doppelsäule

- aus rostfreiem Stahl
- mm / inch umschaltbar
- Ablesung 0,01 mm / 0,0005" inch
- **mit Doppelsäule und Einstellrad**
- **± PRESET-Funktion (Messwertvoreinstellung)**
- **Anreißnadel hartmetallbestückt**
- in Transportverpackung

Best.-Nr.	Meßbereich mm	Genauigkeit mm	€ / Stk.
251.300	300	0,03	
251.500	500	0,05	
251.600	600	0,05	
251.301	HM-Ersatznadel für alle Größen		
220.001	Ersatzbatterie 1,5 V		

Werkstatt-Ausführung

251

Digital-Höhenmeß- und Anreißgerät mit Einstellrad

- **mit Metallgehäuse**
- aus rostfreiem Stahl
- mm / inch umschaltbar
- Ablesung 0,01 mm / 0,0005" inch
- **Ein-/Ausschaltung**
- **große (12 mm) Ableseziffern**
- Nulltaste
- Preset-Taste
- **Anreißnadel hartmetallbestückt**
- mit Feineinstellung
- in Transport-Verpackung

Best.-Nr.	Meßbereich mm	Genauigkeit mm	€ / Stk.
296.300	300	0,03	
296.600	600	0,05	
296.301	HM-Ersatznadel		
220.001	Ersatzbatterie 1,5 V		

Werkstatt-Ausführung

296

Digital-Höhenmeß- und Anreißgerät

- **mit Gußfuß**
- **mit Feineinstellung**
- mit Feststellschraube
- **Anreißnadel hartmetallbestückt**
- Ein-/ Ausschaltung
- mm / inch umschaltbar
- Nullpunktsetzung an jeder Stelle
- Ablesung 0,01 mm / 0,0005"
- **Genauigkeit nach Werksnorm:**
  300 mm: ± 0,03 mm
  600 mm: ± 0,04 mm
- **Hold-Funktion (Meßwertfeststellung)**
- **± PRESET-Funktion (Messwertvoreinstellung)**
- Datenausgang Opto RS 232
- in Transportverpackung

Best.-Nr.	Meßbereich mm	Fußgröße mm	€ / Stk.
297.300	300	90 x 40 x 140	745,00
297.600	600	90 x 40 x 140	868,00
297.003	HM-Ersatznadel 65 mm für 297.300		86,50
297.004	HM-Ersatznadel 75 mm für 297.600		143,80
260.001	Ersatzbatterie 3 V - Lithium		3,50

Top-Ausführung

297

Digital-Höhenmeß- und Anreißgerät

- gehärteter Stahlfuß mit Schmutznuten
- **Stahlfußoberfläche plangeschliffen**
- **mit Feineinstellung**
- mit Feststellschraube
- **Anreißnadel hartmetallbestückt**
- Ein-/ Ausschaltung
- mm / inch umschaltbar
- Nullpunktsetzung an jeder Stelle
- Ablesung 0,01 mm / 0,0005"
- **Hold-Funktion (Meßwertfeststellung)**
- **± PRESET-Funktion (Messwertvoreinstellung)**
- **mit Aufnahmearm für Meßuhren Ø 8 mm H7**
- Datenausgang Opto RS 232
- Genauigkeit nach Werksnorm
- in Transportverpackung

Best.-Nr.	Meßbereich mm	Fußgröße mm	€ / Stk.
298.300	300	60 x 40 x 100	899,00
298.600	600	110 x 50 x 160	998,00
298.110	1000	110 x 50 x 160	1725,00
298.003	HM-Ersatznadel 65 mm für 298.300		86,50
298.004	HM-Ersatznadel 75 mm für 298.600		143,80
298.005	HM-Ersatznadel 75 mm für 298.110		143,80
298.007	Holzetui für 298.300		39,00
298.008	Holzteui für 298.600		129,80
298.009	Holzetui für 298.110		214,00
298.012	Halter für Meßuhren/Fühlhebelmeßgerät		129,80
298.013	Meßuhrenhalter dreh-u. schwenkbar		75,00
260.001	Ersatzbatterie 3 V - Lithium		3,50

Top-Ausführung

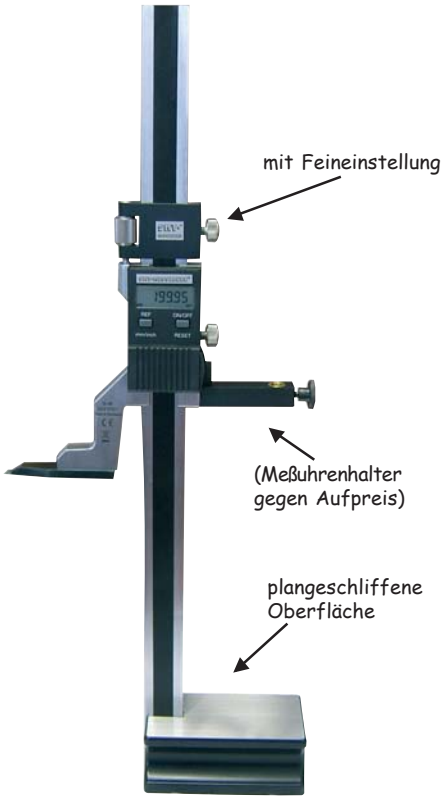

298

Universal 3D-Taster

Der Universal 3D-Taster ist ein sehr präzises und vielseitiges Meßgerät für Fräs- und Erodiermaschinen (isolierter Tasteinsatz). Er wird in die Frässpindel bwz. den Senkkopf eingespannt und ermöglicht es, die Spindelachse exakt an Werkstück- oder Vorrichtungskanten zu positionieren. Somit können schnell und einfach Werkstück-Nullpunkte gesetzt und Längenmessungen durchgeführt werden. Die Antastrichtung ist beliebig (X-, Y-, Z-Achse). Die Meßuhr schlägt immer in die gleiche Richtung aus und zeigt den Abstand zwischen Spindelachse und Werkstückkante an. Sobald die Anzeige auf Null steht, befindet sich die Spindelachse genau an der Werkstückkante. Es sind kurze wie auch lange Tasteinsätze verfügbar, die ohne Werkzeug gewechselt werden können. Nach dem Wechsel eines Tasteneinsatzes ist **keine** Neukalibrierung des Tasters erforderlich. Die Spindel bzw. der Senkkopf können schnell und sicher an Bezugskanten positioniert werden. Der Anfahrvorgang kann auf der Digitaluhr genau verfolgt werden und die 0-Stellung wird auf Anhieb gefunden. Ohne zu Rechnen kann das Messsystem der Maschine genullt werden, da die Spindelachse direkt an der angetasteten Kante steht.

Technische Daten Universal 3D-Taster:

- incl. kurzem Tasteinsatz Ø 4 mm
- Ablesung 0,01 mm
- Genauigkeit ± 0,01 mm

Best.-Nr. 695.000 Universal 3D-Taster (IP 67)
Best.-Nr. 695.040 mit integriertem Steilkegel SK40

Technische Daten Digital 3D-Taster:

- incl. kurzem Tasteinsatz Ø 4 mm
- Ablesung 0,001 mm
- Genauigkeit 0,005 mm
- mm/inch umschaltbar
- Die Uhr ist gegen Spritzwasser und Staub geschützt (IP 64).

Best.-Nr. 695.111 Digital 3D-Taster (IP 64)

Best.-Nr.	Ausführung	€ / Stk.
695.000	Universal 3D-Taster	
695.040	Uni. 3D-Taster m. Steilkegel	
695.004	Kurzer Tasteinsatz Ø 4 mm	
695.008	Langer Tasteinsatz Ø 8 mm	
695.111	Digital 3D-Taster	

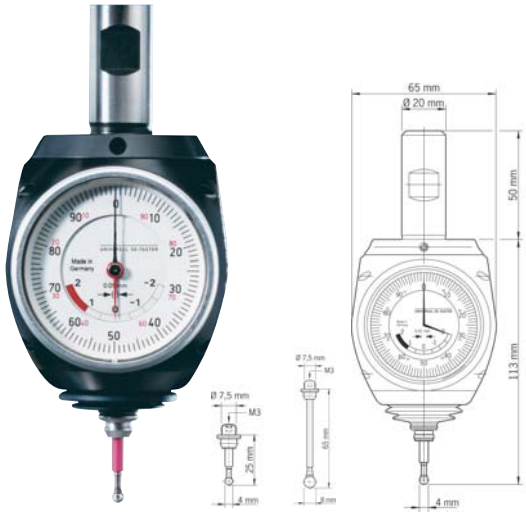

695.000

695.111

Digital-Bandmaß

- mit Gürtelklemme
- **mit Feststeller**
- **mit Tragegurt für das Handgelenk**
- mm / inch umschaltbar

Best.-Nr.	Länge m	Ablesung cm	€ / Stk.
553.000	5	0,1	
260.001	Ersatzbatterie 3-V-Lithium		

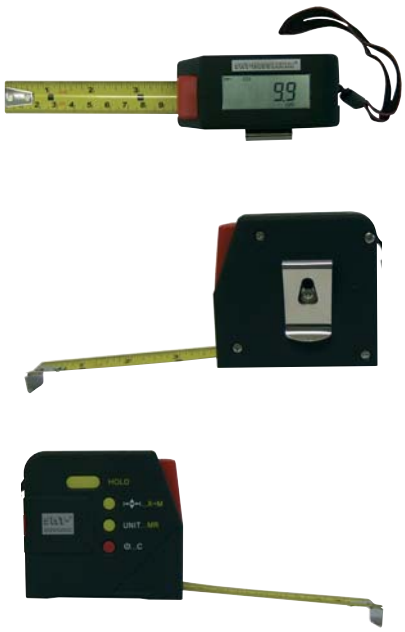

553

Digital-Dicken-Handmessgerät

- Taster aus rostfreiem Stahl
- Bügel aus Gußeisen, lackiert
- Feder schließend
- mm / inch umschaltbar
- Ablesung 0,01 mm / 0,0005"
- Genauigkeit 0,04 mm

Best.-Nr.	Meßbereich mm	Bügeltiefe mm	Meßfläche Ø mm	€ / Stk.
253.026	25	20	14,5	
220.001	Ersatzbatterie 1,5 V			

Werkstatt-Ausführung

253.026

Digital-Dickenmeßgerät (Digital-Außenmesszeug)

- automatische Abschaltung
- mm / inch umschaltbar
- Ablesung 0,01 mm / 0,0005"
- Nulltaste
- mit Abhebevorrichtung
- Genauigkeit nach Werksnorm

Best.-Nr.	Meßbereich mm	Bügeltiefe mm	Meßeinsatz form	€ / Stk.
253.103	10	30	A	
253.112	10	120	A	
220.001	Ersatzbatterie 1,5 V			

Werkstatt-Ausführung

253.103 **253.112**

Digital-Dickenmeßgerät

- kompakter Meßbügel
- mm / inch umschaltbar
- Ablesung 0,01 mm / 0,0005"
- Ein-/ Ausschaltung
- Nulltaste
- mit Feststellschraube
- Genauigkeit nach DIN 862

Bitte bei der Bestellung die gewünschte Meßeinsatzform (z.B. 254.030C) mitangeben.

Best.-Nr.	Meßbereich mm	Bügeltiefe mm	Meßeinsatz-formen	€ / Stk.
254.030	30	40	A - N	154,00
254.031	30	50	A - N	157,00
254.050	50	50	A - N	164,00
254.075	75	50	A - N	175,00
220.001	Ersatzbatterie 1,5 V			1,90

Meßeinsatzformen	**geeignet z.B. für:**
G = R 1,5	sehr hartes Material
H = R 6	hartes Leder, Glas, Blech
M = 5 mm Ø	Gummiringe, Rundmaterial
C = 10 mm Ø *	Holz, Gummi, weiches Leder, Folie * (**Standard**)
N = 16 mm Ø	Papier, Pappe, Span- und Faserplatten, Sperrholz
L = 25 mm Ø	weicher Gummi, Filz, Vlies
A = 30 mm Ø	Schaumstoffe, Dämmstoffe
K = 50 mm Ø	sehr weiche Schaum- und Dämmstoffe

Bitte bei der Bestellung die gewünschte Meßeinsatzform (z.B. 254.030C) mitangeben.

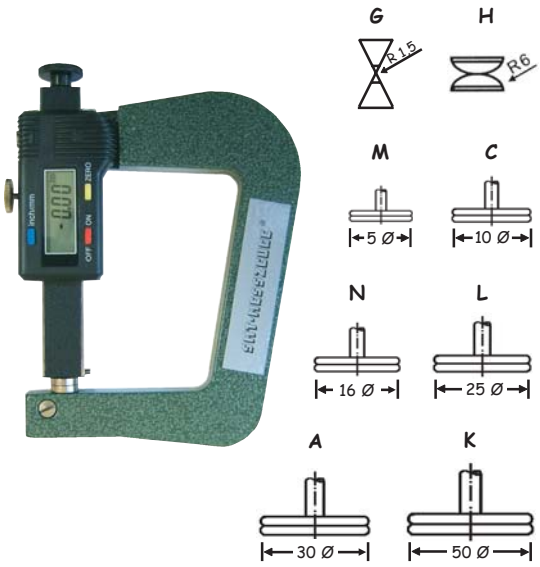

254

Dickenmeßgerät mit Digital-Meßuhr

- kompakter Meßbügel
- mm / inch umschaltbar
- Ablesung 0,01 mm / 0,0005"
- je nach Ausführung mit Ein-/ Ausschaltung oder automatischer Abschaltung
- Nulltaste
- Genauigkeit nach Werksnorm

Bitte bei der Bestellung die gewünschte Meßeinsatzform (z.B. 255.010C) mitangeben. Abbildungen der verschiedenen Meßeinsatzformen finden Sie bei Best.-Nr. 256 unten !

Best.-Nr.	Meßbereich mm	Bügeltiefe mm	Meßeinsatz-form	€ / Stk.
255.010	10	50	A - N	198,00
255.011	10	200	A - N	248,00
255.012	10	300	A - N	278,00
255.025	25	50	A - N	228,00
255.026	25	200	A - N	278,00
255.027	25	300	A - N	298,00
256.000	Standfuß außer für Nr. 255.010 + 255.025			25,00
220.001	Ersatzbatterie 1,5 V			1,90

Meßeinsatzformen	**geeignet z.B. für:**
G = R 1,5	sehr hartes Material
H = R 6	hartes Leder, Glas, Blech
M = 5 mm Ø	Gummiringe, Rundmaterial
C = 10 mm Ø *	Holz, Gummi, weiches Leder, Folie * **(Standard)**
N = 16 mm Ø	Papier, Pappe, Span- und Faserplatten, Sperrholz
L = 25 mm Ø	weicher Gummi, Filz, Vlies
A = 30 mm Ø	Schaumstoffe, Dämmstoffe
K = 50 mm Ø	sehr weiche Schaum- und Dämmstoffe

Werkstatt-Ausführung

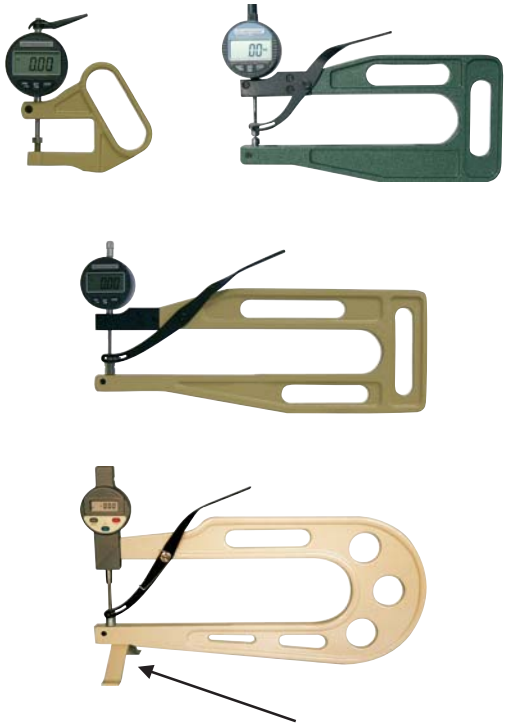

Fast alle Geräte können wie dargestellt auf Wunsch (gegen Mehrpreis) mit Standfuß geliefert werden.

255

Digital-Dickenmeßgerät für große Meßbereiche

- aus rostfreiem Stahl
- kompakter steifer Meßbügel
- **mit Anlifthebel**
- mm / inch umschaltbar
- Ablesung 0,01 mm / 0,0005"
- **Ein-/ Ausschaltung**
- Nulltaste (Reset)
- mit Feststellschraube
- Genauigkeit nach DIN 862

Bitte bei der Bestellung die gewünschte Meßeinsatzform (z.B. 256.051C) mitangeben.

Best.-Nr.	Meßbereich mm	Bügeltiefe mm	Meßeinsatz-form	€ / Stk.
256.051	50	150	A - N	265,00
256.052	50	200	A - N	295,00
256.053	50	300	A - N	315,00
256.075	75	350	A - N	340,00
256.104	100	400	A - N	425,00
256.000	Standfuß für Nr. 256			25,00
220.001	Ersatzbatterie 1,5 V			1,90

Meßeinsatzformen	**geeignet z.B. für:**
G = R 1,5	sehr hartes Material
H = R 6	hartes Leder, Glas, Blech
M = 5 mm Ø	Gummiringe, Rundmaterial
C = 10 mm Ø *	Holz, Gummi, weiches Leder, Folie * **(Standard)**
N = 16 mm Ø	Papier, Pappe, Span- und Faserplatten, Sperrholz
L = 25 mm Ø	weicher Gummi, Filz, Vlies
A = 30 mm Ø	Schaumstoffe, Dämmstoffe
K = 50 mm Ø	sehr weiche Schaum- und Dämmstoffe

mit großer Bügeltiefe bis zu 400 mm

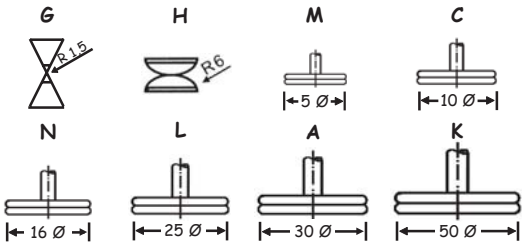

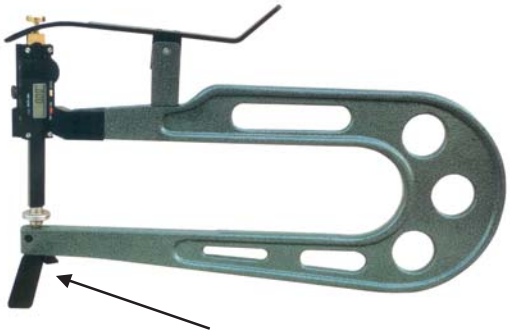

Alle Geräte können wie dargestellt auf Wunsch (gegen Mehrpreis) mit Standfuß geliefert werden.

256

Digital-Dickenmeßgerät mit Abhebevorrichtung

- **mit Top-Digital-Meßuhr**
- Ein-/ Ausschaltung
- mm / inch umschaltbar
- mit Meßuhr Ablesung 0,01 mm
- **Hold-Funktion (Meßwertfeststellung)**
- **± PRESET-Funktion (Messwertvoreinstellung)**
- große LCD-Anzeige
- Datenausgang Opto RS 232
- Genauigkeit 20 µm

Nr. 289.000 „preisgünstige Ausführung" mit Datenausgang Opto RS 232 oder Digimatic (Bitte mit angeben). Genauigkeit 20 µm + Digitsprung.

Best.-Nr.	Meßbereich mm	Bügeltiefe mm	Meßeinsatz-formen	€ / Stk.
289.000	10	50	A - E	279,00
289.010	10	50	A - E	439,00
289.025	25	50	A - E	508,00
289.026	25	100	A - E	545,00
289.012	10	200	A - E	560,00
289.027	25	200	A - E	605,00
289.013	10	300	A - E	595,00
mit Meßuhr - Ablesung 0,001 mm				
289.110	10	50	A - E	489,00
289.250	25	50	A - E	575,00
289.251	25	100	A - E	612,00
289.252	25	200	A - E	652,00
260.001	Ersatzbatterie 3-V-Lithium			3,50
Mit dem Aufstellbügel (Standfuß) auch als Standgerät einsetzbar !				
706.001	für Best.-Nr. 289 (nicht Nr. 289.012+027+252)			63,50

Meßeinsatzformen	
A = 30 mm Ø	geeignet für
B = 20 mm Ø	Gummituch, Gummiplatten, Filz, weiche Stoffe usw.
C = 10 mm Ø	geeignet für weiches Leder, Pappe, Papier, Folien usw.
D = 10 mm Ø	geeignet für hartes Leder, Sperrholz, Faserplatten usw.
E = 5 mm Ø	geeignet für Bleche usw.

Top-Ausführung

289.000

289.010

289.025

289.026

289.012

289.110

289.250

289.251

289.252

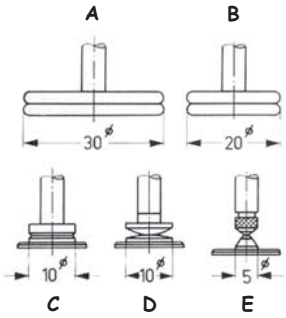

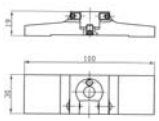

Aufstellbügel 706.001

Verbindungskabel für Digital-Messmittel mit Opto-Kopplung

- für alle Messmittel mit Opto RS 232 Schnittstelle
- Länge 2 m

Best.-Nr.	Verbindungskabel Länge m	€ / Stk.
260.005	2	89,00

260.005

Digital-Innen-Schnellmeßgerät (Innen-Schnelltaster)

Zur Messung von Innenbohrungen, Innennuten oder anderen schwer zugänglichen Innenmeßstellen.

- Ablesung 0,01 mm / 0,0005"
- Multifunktion ABS / INC umschaltbar
- **große (15 mm) Ableseziffern**
- mm / inch umschaltbar
- Nulltaste
- Anzeige drehbar
- automatische Abschaltung
- im Etui

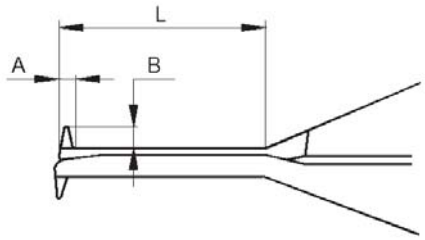

Werkstatt-Ausführung

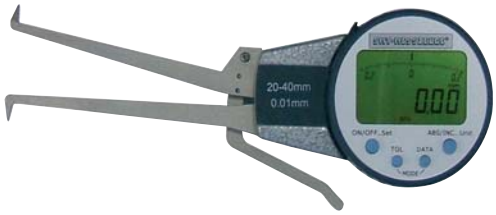

723

Best.-Nr.	Meßbereich mm	Genauigkeit mm	Meßtiefe (L) mm	A mm	B mm	Meßkontaktart mm	€ / Stk.
723.015	5 - 15	± 0,02	20	1	2,4	R 0,3	
723.250	5 - 25	± 0,03	35	1	2,4	R 0,3	
723.300	10 - 30	± 0,03	55	2	5,5	R 0,5	
723.400	20 - 40	± 0,03	80	3	6,0	R 0,5	
723.500	30 - 50	± 0,03	80	3	8,5	R 0,5	
723.600	40 - 60	± 0,03	80	3	8,5	R 0,5	
260.001	Ersatzbatterie 3-V-Lithium						

Digital-Aussen-Schnellmeßgerät (Aussen-Schnelltaster)

Zur Messung von Wellen, Nuten oder anderen schwer zugänglichen Aussenmeßstellen.

- Ablesung 0,01 mm / 0,0005"
- Multifunktion ABS / INC umschaltbar
- **große (15 mm) Ableseziffern**
- mm / inch umschaltbar
- Nulltaste
- Anzeige drehbar
- automatische Abschaltung
- im Etui

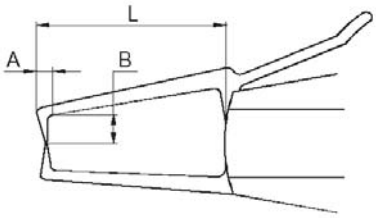

Werkstatt-Ausführung

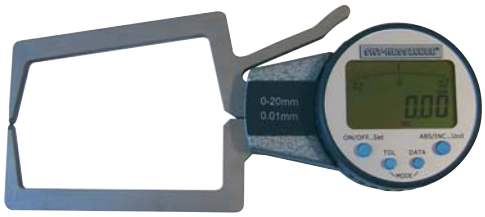

724

Best.-Nr.	Meßbereich mm	Genauigkeit mm	Meßtiefe (L) mm	A mm	B mm	Meßkontaktart mm	€ / Stk.
724.010	0 - 10	± 0,02	40	3	8	R 0,5	
724.200	0 - 20	± 0,03	80	6,5	25	R 0,75	
724.300	10 - 30	± 0,03	80	6,5	25	R 0,75	
724.400	20 - 40	± 0,03	80	6,5	25	R 0,75	
724.500	30 - 50	± 0,03	80	6,5	25	R 0,75	
724.600	40 - 60	± 0,03	80	6,5	25	R 0,75	
260.001	Ersatzbatterie 3-V-Lithium						

Digital-Meßuhr

- Ein-/ Ausschaltung
- Anzeige um 270° drehbar
- Messrichtung umkehrbar
- mm / inch umschaltbar
- ABS (Absolut und Relativmessung)
- Toleranzmessung
- Außenring-Ø 62 mm
- Einspannschaft 8 h6
- Genauigkeit nach Werksnorm

Best.-Nr.	Meßbereich mm	Ablesung mm	Genauigkeit mm	€ / Stk.
246.125	12,5	0,01	0,020	
220.001	Ersatzbatterie 1,5 V			

Werkstatt-Ausführung

246.125

Digital-Meßuhr

- Ein-/ Ausschaltung
- Anzeige um 270° drehbar
- Messrichtung umkehrbar
- mm / inch umschaltbar
- ABS (Absolut und Relativmessung)
- Toleranzmessung
- Außenring-Ø 61 mm
- Einspannschaft 8 h6
- Genauigkeit nach Werksnorm

Best.-Nr.	Meßbereich mm	Ablesung mm	Genauigkeit mm	€ / Stk.
246.212	12,5	**0,001**	0,020	
220.001	Ersatzbatterie 1,5 V			

Werkstatt-Ausführung

246.212

Digital-Meßuhr

- Ein-/ Ausschaltung
- mm / inch umschaltbar
- Nulltaste
- Außenring-Ø 58 mm
- Einspannschaft 8 h6
- **große (12 mm) Ableseziffern**
- Genauigkeit nach Werksnorm

Best.-Nr.	Meßbereich mm	Ablesung mm	Genauigkeit mm	€ / Stk.
246.312	12,5	**0,001**	0,005	
220.001	Ersatzbatterie 1,5 V			

Werkstatt-Ausführung

246.312

Digital-Meßuhr

- Ein-/ Ausschaltung
- mm / inch umschaltbar
- Nulltaste
- Außenring-Ø 58 mm
- Einspannschaft 8 h6
- **große (12 mm) Ableseziffern**
- Genauigkeit nach Werksnorm

Best.-Nr.	Meßbereich mm	Ablesung mm	Genauigkeit mm	€ / Stk.
246.313	12,5	0,01	0,020	
246.325	25	0,01	0,020	
220.001	Ersatzbatterie 1,5 V			

Werkstatt-Ausführung

246.313
+
246.325

Digital-Meßuhr

- Ein-/ Ausschaltung
- mm / inch umschaltbar
- Nulltaste
- Außenring-Ø 56 mm
- Einspannschaft 8 h6
- **große (12 mm) Ableseziffern**
- Stromversorgung 3V
- Genauigkeit nach Werksnorm

Best.-Nr.	Meßbereich mm	Ablesung mm	Genauigkeit mm	€ / Stk.
246.412	12,5	0,01	0,020	
260.001	Ersatzbatterie 3-V-Lithium			

Werkstatt-Ausführung

246.412

Digital-Meßuhr (Schutzart IP 51)

- Ein-/ Ausschaltung
- mm / inch umschaltbar
- Nullpunktsetzung an jeder Stelle
- Umkehrung der Meßrichtung
- **± PRESET-Funktion (Messwertvoreinstellung)**
- große (8,5 mm) Ableseziffern
- **variabler Datenausgang Opto RS 232, USB oder Digitmatic**
- Meßkraft 0,5 - 1,1 N
- Einspannschaft 8 h6
- Außenring-Ø 58 mm
- Genauigkeit nach Werksnorm

Best.-Nr.	Meßbereich mm	Ablesung mm	Genauigkeit mm	€ / Stk.
249.002	12,5	0,01	0,025	
249.005	12,5	0,005	0,015	
249.010	12,5	0,001	0,005	
260.001	Ersatzbatterie 3-V-Lithium			
260.005	Verbindungskabel für Opto RS 232			
260.006	Verbindungskabel für USB			
260.007	Verbindungskabel für Digimatic			

Top-Ausführung

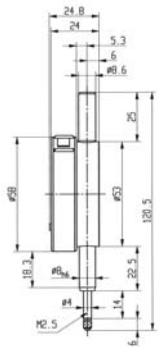

249.002 - 249.010

Digitale-Kleinmeßuhr (Schutzart IP 65*)

- automatische Ein-/ Ausschaltung
- mm / inch umschaltbar
- Nullpunktsetzung an jeder Stelle
- Absolut und Relativ-Modus
- Umkehrung der Meßrichtung
- **Vorwahlwert-Eingabe**
- Ableseziffern 6 mm
- Datenausgang Opto RS 232
- Einspannschaft 8 h6
- Außenring-Ø 44 mm
- Genauigkeit nach Werksnorm
- *Schutzart IP 65 nur bei Best.-Nr. 249.014

Best.-Nr.	Meßbereich mm	Ablesung mm	Genauigkeit mm	€ / Stk.
249.012	12,5	0,01	0,020	
249.013	12,5	0,001	0,020	
wassergeschützt				
249.014	12,5	0,01	0,020	
260.001	Ersatzbatterie 3-V-Lithium			

Top-Ausführung
Schutzart IP65*

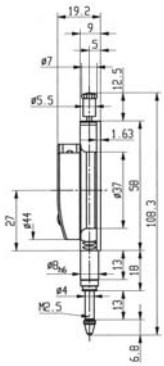

249.012 - 249.014

Digital-Meßuhr (Schutzart IP 51)

- Aluminium Gehäuse, Frontplatte aus Polyamid
- Anzeige drehbar um 270°
- gehärtete rostfreie Stahl-Meßspindel
- Ein-/ Ausschaltung
- mm / inch umschaltbar
- Nullpunktsetzung an jeder Stelle
- **Hold-Funktion (Meßwertfeststellung)**
- **± PRESET-Funktion (Messwertvoreinstellung)**
- große LCD-Anzeige
- Datenausgang Opto RS 232
- Einspannschaft 8 h6
- Außenring-Ø 60 mm
- Genauigkeit nach Werksnorm

Best.-Nr.	Meßbereich mm	Ablesung mm	Genauigkeit mm	€ / Stk.
294.012	12,5	0,01	0,010	
294.013	12,5	0,001	0,005	
294.025	25	0,01	0,010	
294.026	25	0,001	0,005	
294.050	50	0,01	0,020	
294.051	50	0,001	0,012	
294.100	100	0,01	0,020	
294.101	100	0,001	0,012	
260.001	Ersatzbatterie 3-V-Lithium			

Top-Ausführung

294

Digital-Meßuhr mit LED-Toleranzampel (Schutzart IP 51)

- Aluminium Gehäuse, Frontplatte aus Polyamid
- Anzeige drehbar um 270°
- gehärtete rostfreie Stahl-Meßspindel
- Ein-/ Ausschaltung
- mm / inch umschaltbar
- Nullpunktsetzung an jeder Stelle
- **Hold-Funktion (Meßwertfeststellung)**
- **± PRESET-Funktion (Messwertvoreinstellung)**
- **max/min-Wert-Speicherung**
- große LCD-Anzeige
- Datenausgang Opto RS 232
- Einspannschaft 8 h6
- Außenring-Ø 60 mm
- Genauigkeit nach Werksnorm

Toleranzampelfunktion

- (Roter Punkt) = obere Toleranz überschritten
- (Grüner Punkt) = o.k.
- (Gelber Punkt) = untere Toleranz überschritten

Best.-Nr.	Meßbereich mm	Ablesung mm	Genauigkeit mm	€ / Stk.
295.012	12,5	0,001	0,005	
295.013	25	0,001	0,005	
260.001	Ersatzbatterie 3-V-Lithium			

Top-Ausführung

295

Digital-Fühlhebelmeßgerät

Automatische Umkehr der Meßrichtung.

- Ein-/ Ausschaltung
- mm / inch umschaltbar
- Nullstellungstaste
- Hartmetall-Meßkugel Ø 2 mm
- mit Schwalbenschwanzführungen für Einspannschaft Ø 6 mm und Ø 8 mm
- im Etui

Best.-Nr.	Meßbereich mm	Ablesung mm	Genauigkeit mm	€ / Stk.
246.900	± 0,5	0,01	± 0,01	
220.001	Ersatzbatterie 1,5 V			

246.900

Digital - Handtachometer (Hand-Drehzahlmessgerät)

Dieses Grät ist einfach mit einer Hand zu bedienen. Es bietet alle notwendigen Funktionalitäten, um Drehzahlen, Geschwindigkeiten und Lauflängen schnell und unkompliziert zu messen. Einsatzbeispiele sind: Motoren, Turbinen und Pumpen, Rührwerke, Zentrifugen und Förderanlagen, Werkzeugmaschinen usw.
Zusätzlich erlaubt ein Mechanikadapter Drehzahlmessungen mit Hilfe einer Meßspitze und Geschwindigkeits- und Längenmessungen mittels eines Meßrades. Die Messung erfolgt entweder berührungslos durch sichtbar rot moduliertem Lichtstrahl mit Hilfe einer Reflexmarke oder durch einen aufsteckbaren Mechanikadapter mit einer Kontaktspitze.

- Mit der automatischen **Min/Max/AV-Speicherfunktion** erfassen Sie auch Laufschwankungen. Der minimale, der maximale, der Durchschnittswert und der letzte Meßwert lassen sich mit der **Memory-Taste, MEM,** anzeigen.
- Mit der **Modetaste** schalten Sie bequem auf die gewünschte Meßgröße um (rpm, m/min, ft/min, in/min, ft/sec, m/sec, m, ft, in).
- **Auto-Off-Funktion:** Das Gerät schaltet sich automatisch, 30 Sekunden nachdem die Meßtaste zuletzt betätigt wurde, ab.

Lieferumfang:
- Handtachometer
- Adapter
- Gummispitze mit Hülse
- Hohlspitze mit Hülse
- Laufrad (Messrad) 0,1 m und 6"
- 10 Reflexmarken
- 2 Batterien 1,5 V
- Bedienungsanleitung
- Aufbewahrungsbox.
- **Nicht im Lieferumfang enthalten, aber als Zubehör erhältlich Nr. 916.015 Laufrad (Messrad) 12".**

916

916.013

916.015

916.014

916.010

916.016

916.011

916.012

Technische Daten:

Meßgenauigkeit:	±0,02% v. Messwert ± 1 Digit		
Meßbereich rmp:	1 … 99999 min -1 1 … 19999 min -1		
Geschwindigkeit:	**Ø 01m**	**Ø6"**	**Ø12"**
m/min	0.10 … 1999	0.10 … 1524	0.40 … 609,6
ft/min	0.40 … 6550	0.40 … 5000	0.40 … 2000
in/min	4.00 … 78700	4.00 … 60000	4.00 … 24000
m/sec	0.10 … 33.30	0.10 … 25.40	0.10 … 10.16
ft/sec	0.10 … 109	0.10 … 83.33	0.10 … 33.33
Längen:	0 … 99999 m / 0 … 99999 ft / 0 … 99999 in		
Messabstand (optisch):	max. 600 mm (24 in)		
Betriebsdaten:	Versorgung	2x AA Batterien oder Akkus	
	Betriebstemperatur	0 …… +50°C	
	Lagertemperatur	-20 … +70°C	
Gehäuse:	Material:	ABS	
	Gewicht:	0,250 kg	
	Maße ohne Adapter:	175 x 60 x 28 mm	

Best.-Nr.	Ausführung	€ / Stk.
916.000	Digital - Handtachometer	
916.010	1 Pack (10 Stück) Reflexmarken	
916.011	Gummispitze mit Hülse	
916.012	Hohlspitze mit Hülse	
916.013	Laufrad (Messrad) 0,1 m	
916.014	Laufrad (Messrad) 6"	
916.015	Laufrad (Messrad) 12"	
916.016	Verlängerungswelle	

Digitaler Shore Härteprüfer (Digital Durometer)

Der digitale Härteprüfer ist die neuste Innovation für Härteprüfung von Gummi, Kunststoffen und anderen nicht-metallischen Materialien. Dieses Modell kann als tragbares Handgerät oder für Serienprüfungen in den Prüfständer (Nr. 927.600 siehe unten) eingesetzt werden.

- Gemäß DIN 53505, ISO 868, ISO 7619, ASTM D 2240
- große LCD-Anzeige
- Zeitvorwahl von 1 bis 99 s.
- Ein-/ Ausschaltung
- Hold-Funktion (Meßwertfeststellung)
- Meßwertspeicher
- **Datenausgang Opto RS 232**
- **Anschluß direkt zum PC zur Datenübertragung an die SMT-Digital-Härteprüfer Software (Nr. 927.699 siehe unten)**
- incl. Prüfzertifikat
- in Aufbewahrungsbox

927.500

Best.-Nr.	Shore	Ausführung	Meßbereich Shore	Ablesung / Genauigkeit	Breite x Höhe x Tiefe mm	Eindringweg (Meßweg) mm	Gewicht ca. kg	€ / Stk.
927.500	A	Kegelstumpf 35°	0 - 100	0,1 / ± 0,5	64 x 112 x 26	0 - 2,5	0,280	auf Anfrage
927.555	D	Spitze 30°	0 - 100	0,1 / ± 0,5	64 x 112 x 26	0 - 2,5	0,280	auf Anfrage

Digital-Rückprall-Härteprüfer (Metall-Härteprüfer)

Das kleine tragbare Härtemessgerät ist ein konzipiertes Hi-Tech Messgerät zur ortsunabhängigen Messung der Härte von metallischen Werkstoffen. Dank modernster Technologien, ist es gelungen ein so kompaktes und leichtes Gerät, basierend auf dem bewährten Rückprall-verfahren, zu entwickeln. Besonders auf eine einfache Handhabung wurde viel wert gelegt, kein Ein- und Ausschalten, keine Knöpfe, keine Kabel, nur aufziehen, messen und den Härtewert direkt in HRC ablesen. Das Gerät schaltet sich bei der ersten Messung automatisch ein und nach ca. 20 Sek. wieder aus.

Anwendung:

- Schwere, größere Werkstücke oder fest montierte Anlagenteile
- Serienteile während des Produktionsablaufs
- Werkstoffidentifikation im Materiallager
- Messungen an schwer zugänglichen Stellen

Messvoraussetzungen:

- Mindestflächendurchmesser 10 mm
- Kleinster Krümmungsradius der Messfläche 30 mm
- Werkstücke mit weniger als 5 kg und dünnen Wanddicken, sind vibrationssicher auf eine massive Unterlage zu setzen.
- Werkstücke mit weniger als 2 kg müssen mit einer Koppelpaste auf eine massive Unterlage gesetzt werden.

Technische Daten:

- Abmessungen: Ø 12 mm Länge: 140 mm
- Gewicht: 0,036 kg
- Messgenauigkeit ± 1 HRC
- Messbereich: 20-70 HRC (Einschränkung durch HRC Definition gegeben)
- Blinkende Anzeige bei schwacher Batterie
- Härtemessung von praktisch allen metallischen Werkstoffen

Lieferumfang:

- Gerät
- 2 Knopfzellen
- Etui

Zubehör:

- Prüfplatte
- Koppelpaste

919

Best.-Nr.	Meßbereich HRC	Auflösung HRC	Genauigkeit ± HRC	Länge mm	Durchmesser mm	Gewicht ca. kg	€ / Stk.
919.000	20 - 70	0,1	± 1	140	Ø 12	0,360	auf Anfrage

Schichtdicken-Meßgerät

Ideal für Farb- und Pulverbeschichter, Lackierbetriebe, Automobil- und Schiffsbau.
Für Messungen auf Stahl/Eisen und Nichteisen-Metalle.

- Einfachste Bedienung - Einschalten und Messen
- **Schnelle und präzise Messungen**
- Messen auf ebenen, rauen und gekrümmten Oberflächen
- Großer Messbereich bis 3500 µm
- 4-stellige alphanumerische Anzeige
- Kombinationssonde mit verschleißfestem Meßpol
- Große Aufsetzfläche zur sicheren Positionierung
- Automatische Erkennung des Grundwerkstoffes
- Kalibrierfreies Messen
- Akustisches Signal bei Messwertaufnahme
- Online-Statistik für bis zu 99 Messwerten
- Umschaltbar µm / mils
- Automatische Abschaltfunktion

Lieferumfang:
- Gerät einschließlich integrierter Sonde
- Nullstandard(s)
- Kontrollfolie
- 2 Batterien
- Bedienungsanleitung
- incl. Prüfzertifikat
- in Softtasche

923

Technische Daten:

Meßbereiche:	
• für Eisen / Stahl	0 - 3500 µm
• für NE-Metalle	0 - 3000 µm
Messunsicherheit:	± 3 µm oder ± 3% vom Messwert
Auflösung:	1 µm oder < 2‰ vom Messwert
Kleinste Messfläche:	10 mm x 10 mm
Kleinster Krümmungsradius:	Konvex 5 mm Konkav 50 mm
Betriebstemperatur:	0 - 60 °C
Maße:	107 x 50 x 25 mm
Gewicht mit Batterien:	ca. 0,090 kg
Stromversorgung:	2 x Mignon (AAA)
Schutzart:	IP52 Schutz gegen Staub und Tropfwasser

Best.-Nr.	Meßbereich		€ / Stk.
	für Eisen / Stahl	für Nichteisen-Metallen	
923.000	0 - 3500 µm	0 - 3000 µm	auf Anfrage

Universelles Härteprüfgerät (Metall-Härteprüfgerät)

Zur schnellen ortsunabhängigen Härteprüfung für metallische Werkstoffe

- integriertes Schlaggerät TYP D, keine Kabel
- Großer Meßbereich mit hoher Genauigkeit ± 0,5 %
- Direkte Anzeige der Härteskalen, Rockwell HRB, Rockwell HRC, Vickers HV, Brinell HB, Shore HS und Leebs HLD.
- automatische Erkennung der Schlagrichtung
- Messungen in jeder Position möglich, auch von unten
- automatische Abschaltung
- Einfaches Händling und geringer Prüfaufwand
- Digitale Anzeige aller Funktionen und Härtewerte
- USB Schnittstelle zum Anschluß an einem Drucker oder PC
- Display 128 x 32 Punkt Matrix mit Hintergrundbeleuchtung
- Oberer und Unterer Grenzwert entsprechend der gewählten Härteskala

Lieferumfang:

- Gerät mit integriertem Schlaggerät TYP D • Härtevergleichsblock HLD
- Ladegerät • Reinigungsbürste und Koppelpaste • Bedienungsanleitung
- Installations-CD für den PC • USB Verbindungskabel • 2 Batterien AAA 1,5V • incl. Prüfzertifikat • im Koffer

Auf Anfrage Aufsetzringe (Aufsetzhilfen) für konvexe und konkave Oberflächen lieferbar.

924

Technische Daten:

Härte Skalen:	HL, HB, HRB, HRC, HV, HS
Meßbereiche:	siehe Tabelle
Genauigkeit:	± 6 HLD
Messrichtung:	360°
Datenspeicher:	270 Mittelwerte in 9 Dateien
Schnittstelle:	USB 2.0
Schlaggerät:	TYP D (standard) integriert
Maximaler Härte:	900 HLD
Max. Rauheit Prüfgut:	1,6 µm Ra
Werkstück Radius (konvex/konkav):	Rmin = 50mm (mit Aufsetzring 10 mm)
Mindestgewicht des Werkstücks: **Mindestgewicht des Werkstücks: mit Koppelpaste**	5 kg ohne Hilfsmittel 2 - 5 kg auf stabilem Untergrund 0,10 - 2 kg (Koppelpaste)
Minimale Dicke des Werkstücks:	5 mm mit Koppelpaste
Minimale Härtetiefe:	0,8 mm
Tiefe des Eindrucks:	Technische Daten der Schlaggeräte i. Bed.
Spannungsversorgung:	wiederaufladbare Batterien NiMH 3,6 V, 700 mAh
Ladegerät:	9 V, 200mA (1,8VA)
Ladezeit:	8 Stunden
Umgebungstemperatur:	0° bis 40°C
Abmessungen:	150 x 55 x 24 mm
Gewicht:	ca. 0,180 kg

Werkstoffe und Härtewerte (Einsatzbereich)

Werkstoff	HLD	HRC	HRB	HB	HV	HS
Stahl und Gußeisen	300-900	20-68	39-100	81-654	81-955	32-99
Werkzeugstahl	300-840	20-67	-	-	80-898	-
Edelstahl	300-800	20-62	46-101	85-655	85-802	-
Grauguss	360-650	-	-	93-334	-	-
Aluminiumgußlegierung		-	24-84	19-164	-	-
Messing	200-550	-	13-95	40-173	-	-
Bronze	300-700	-	-	60-290	-	-
Kupfer	200-690	-	-	45-315	-	-

Die Bereiche entsprechen den Anwendungsgrenzen von statischen Prüfverfahren

Best.-Nr.	Ausführung	€ / Stk.
924.000	Universelles-Härteprüfgerät	auf Anfrage

Rauhigkeitsmeßgerät (Rauheitsmessgerät)

Dieses kleine portable Rauhigkeitsmeßgerät ist besonders ideal für schnelle und genaue Messungen im Werkstattbereich.

- einfache Handhabung
- LCD-Hintergrundbeleuchtung
- Signalton (Start-Test-Ready)
- Automatische Abschaltung nach 90 Sekunden
- Kalibrierung über die Tastatur mit beigefügter Rauheits-Testplatte
- Piezo-elektrisches Mikrotaster-Messprinzip
- Nach Knopfdruck tastet der Mikrotaster die Oberfläche innerhalb von Sekunden ab und zeigt dann sofort digital entsprechend der vorgewählten Grenzwellenlänge entweder den Wert Rz oder Ra an (Siehe auch DIN 4762, 4768, 4775, ISO 4288).
- **Ra = ist der allgemein anerkannte und internationale angewendete Rauheitsparameter. Er ist der arithmetische Mittelwert der absoluten Werte der Profilabweichung innerhalb der Bezugsstrecke.**
- **Rz = Die gemittelte Rauhtiefe Rz ist das arithmetische Mittel aus den größten Einzelrauhtiefen mehrer aneinandergreifenden Einzelmeßstrecken.**
- Der gemessene Zahlwert Ra ist immer kleiner als der auf dem gleichen Rauheitsprofil ermittelte Rz-Wert.
- Dieses Gerät hat keinen Anschluß für einen Drucker und auch keinen Datenausgang!! **(siehe Nr. 928.200 Gruppe 15 - 10)**

Lieferumfang:

- Gerät mit integriertem Mikrotaster
- Rauheits-Testplatte
- Schutzkappe für Taster
- Ladegerät
- Bedienungsanleitung
- incl. Prüfzertifikat
- im Koffer

928.010

Technische Daten:

Rauheitsparameter:	Ra (ISO), Rz (DIN)
Meßbereich:	Ra: 0,05 - 15,0 µm Rz: 0,1 - 50 µm
Grenzwellenlänge (Cut-OFF):	0,25 mm / 0,8 mm / 2,5 mm
Filter:	2CR
Vorschub:	6 mm
Vorschubgeschwindigkeit:	1,0 mm / Sek.
Genauigkeit:	nach ISO Klasse 3
Tastprinzip:	Piezo - elektrisch
Tastspitze:	Diamant, Radius 5 µm
Umgebungstemperatur:	0°C bis 40°C
Spannungsversorgung:	3,6 V / 2x Li-Ion Batterien Batteriestatusanzeige
Ladegerät:	6V DC (wiederaufladbar auch während der Messung)
Abmessungen:	110 x 70 x 24 mm
Gewicht:	0,200 kg

Best.-Nr.	Meßbereich		€ / Stk.
	Ra:	Rz:	
928.010	Ra: 0,05 - 15 µm	Rz: 0,1 - 50 µm	auf Anfrage

Rauheitsmessgerät (Rauhigkeitsmeßgerät)

Portables Rauheitsmessgerät mit grafischem Display.

- sehr kompaktes Gerät
- einfach zu bedienende Menü Software
- große grafische LCD-Anzeige
- 13 Rauheits-Parameter
- Position des Messtasters wird angezeigt
- Automatische Abschaltung nach 5 min. mit automatischer Speicherung
- Datenausgang RS232 zum Drucker oder PC
- 3000 Messungen mit einer Akku-Ladung (Li-Ionen Technologie)

Lieferumfang:

- Meßgerät • Mikrotaster • Rauheits-Testplatte • Schutzkappe für Taster
- Adapter (Ø 8 mm) für Stativ • Schnittstellenkabel • Ladegerät
- Schraubendreher • Bedienungsanleitung • incl. Prüfzertifikat • Koffer

Technische Daten:

Rauheitsparameter:	Ra, Rz, Ry, Rq, Rt, Rp, Rmax, Rv, R3z, RS, RSm, RSk, Rmr, P
Profile:	ungefiltertes Primärprofil (P-Profil), Rauheitsprofil (R-Profil), Materialanteilskurve (Tp-Kurve)
Profilvergrößerung:	Vv: 200x ~ 20.000x, Vh: 20x, 50x, 200x
Normen:	Nach ISO / DIN / JIS / ANSI (im Menü wählbar)
Meßsystem:	µm / µinch umschaltbar
Meßauflösung:	0.001 µm / 0.04 µinch
Display:	50 x 30 mm (LCD 128x64 Pkt.) mit Hintergrundbeleuchtung
Displayanzeige:	Tastspitzenpositions-Anzeige, Batteriestatusanzeige, Parameter u. Profilanzeige, autom. Abschaltung nach 5 min mit Datenspeicherung, Kalibrierung über Software
Sprachen:	Deutsch, Englisch, Französisch, Italienisch, Spanisch und Niederländisch
Schnittstelle:	RS232 Verbindung zu Drucker 928.220 oder PC
Meßbereiche:	Ra, Rq: 0,01 - 40 µm Rz, Ry, Rp, Rt, R3z: 0,02 - 160 µm RSm, Rs : 2 - 4000 µm Tp: 1 - 100% (% Ry)
Grenzwellenlängen:	0,25 / 0,8 / 2,5 mm
Meßstrecken Im:	1 - 5 Grenzwellenlängen
Gesamttaststrecken:	1 - 5 + 2 Grenzwellenlängen
Digital-Filter:	RC, PC-RC, GAUSS, D-P
Mikrotaster:	Standardmodell, Diamantspitze Radius 5 µm
Bohrungen:	ab 6.0 mm, Tiefe 15 mm
Stromversorgung:	Li-Ionen Akku aufladbar, 1000 mAh (>3000 Messungen)
Ladegerät:	220 V, 50 Hz
Zul. Temperaturbereich:	0°C bis 40°C
Abmessungen:	141 x 56 x 48 mm (ohne Taster)
Gewicht:	ca. 0,480 kg

928.200

928.270

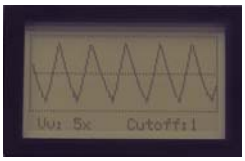

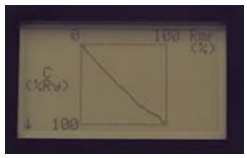

928.250

928.220

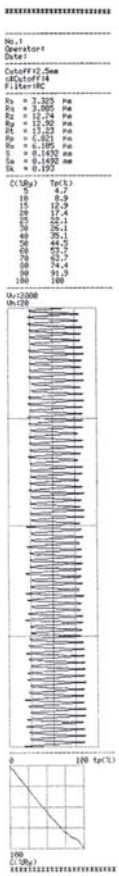

928.290

Best.-Nr.	Meßbereich		€ / Stk.
	Ra, Rq:	Rz, Ry, Rt, Rp, R3z:	
928.200	Ra, Rq: 0,01 - 40 µm	Rz, Ry, Rt, Rp, R3z: 0,02 - 80 µm	auf Anfrage
928.220	Portabler Drucker		auf Anfrage
928.223	Schnittstellenkabel für PC / Drucker		auf Anfrage
928.250	DataView Software für Datenübertragung und -verwaltung		auf Anfrage
928.260	Ra / Rz Prüfplatte mit DKD-Zertifikat (Ra = 5 µm, Rz = 21 µm)		auf Anfrage
928.270	Verlängerung für Meßtaster 50 mm		auf Anfrage
928.290	Meßstativ inkl. Halterung für stationäre Messungen		auf Anfrage

Digitale Mini-Kran-Waage (Kranwaage)

Diese robusten seriellen Kranwaagen haben einen Sicherheitsfaktor bis zum 1.3-fachen des Wägebereiches MAX (Baumustergeprüfte Sicherheit). Mit Infrarot-Fernbedienung, Reichweite ca. 2,5 m für zusätzlichen Bedienkomfort.

- geschützte Membranentastatur
- **Tara (Tarieren):** Rücksetzen der Anzeige auf "0" bei belasteter Waage. Jetzt werden entnommene bzw. hinzugefügte Lasten direkt angezeigt.
- Nullstellungstaste (Zero)
- **Hold-Funktion:** Die Gewichtsanzeige wird über die "Hold-Taste" solange "eingefroren" bis eine beliebige Taste gedrückt wird.
- **Ein-/Ausschaltung (On-/OFF-Funktion) wählbar** Auto-Off-Funktion nach 4 min. ohne Laständerung oder Dauerbetrieb
- **Interner Akku:** Betriebsdauer ca. 120 Std. bei aufgeladener Batterie.
- Ladeanzeige für Akku optisch durch **LED** an der Waagen-Unterseite.
- **Ladezeit:** ca. 8 Std. über Netzadapter **wählbar** Auto-Off-Funktion nach 4 min. ohne Laständerung oder Dauerbetrieb
- **23 mm große LCD-Anzeige mit Hintergrundlicht**
- **Infrarot-Fernbedienung, Reichweite ca. 2,5 m. Alle Funktionen anwählbar.**
  Abmessung B x T x H 120 x 60 x 15 mm
- **Öse:** aus Schmiedestahl, vernickelt, Öffnung ca. 24 mm breit
- **Haken:** aus Schmiedestahl, vernickelt, mit Sicherheitsverschluss, drehbar, Öffnung ca. 20 mm (Nr. 937.660 ca. 24 mm)
- Gesamt-Abmessung: ca. 400 x 150 x 150 mm
- Gesamtlänge: von Öse zu Haken ca. 360 mm (Nr. 937.660 ca. 380 mm)
- Präzision 0,2 % von **Max.**
- Lieferung: incl. Batterie Size AAA (2 x 1,5V) für Fernbedienung, Netzadapter bzw. Ladegrät, Bedienungsanleitung

937

Best.-Nr.	Meßbereich **Max** kg	Auflösung g	Gehäusegröße B x T x H mm	Gewicht ca. kg	€ / Stk.
937.615	150	50	150 x 140 x 160	4	auf Anfrage
937.630	300	100	150 x 140 x 160	4	auf Anfrage
937.660	600	200	150 x 140 x 160	4	auf Anfrage

Digitale-Kranwaage

Robuste Industrie-Kranwaage geeignet für die meisten Laufkräne oder andere Systeme mit einen Sicherheitsfaktor bis zum 1.3-fachen des Wägebereiches MAX (Baumustergeprüfte Sicherheit). Ideal in erschwerter Umgebung durch das staubgeschützte robuste (IP54) Metallgehäuse. Mit Funkfernbedienung (Reichweite ca. 25m; alle Funktionen - ausgenommen ON/OFF - sind anwählbar).

- **Tara (Tarieren):** Rücksetzen der Anzeige auf "0" bei belasteter Waage. Jetzt werden entnommene bzw. hinzugefügte Lasten direkt angezeigt.
- Nullstellungstaste (Zero)
- **Hold-Funktion:** Die Gewichtsanzeige wird über die "Hold-Taste" solange "eingefroren" bis eine beliebige Taste gedrückt wird.
- **Ein-/Ausschaltung (On-/OFF-Funktion) wählbar** Auto-Off-Funktion nach 4 min. ohne Laständerung oder Dauerbetrieb
- **Interner Akku:** Betriebsdauer ca. 80 Std. bei aufgeladener Batterie.
- **Ladezeit:** ca. 8 Std. über Netzadapter **wählbar** Auto-Off-Funktion nach 4 min. ohne Laständerung oder Dauerbetrieb
- **25 mm große selbstleuchtendes LED-Display**
- **Funk-Fernbedienung, Reichweite ca. 25 m. Alle Funktionen ausgenommen ON/OFF sind anwählbar.**
  Abmessung B x T x H 65 x 40 x 15 mm
- **Haken:** mit Sicherheitsverschluss, drehbar (Öffnung siehe Tabelle)
- Präzision 0,2 % von **Max.**
- Lieferung: incl. Batterie (23A, 12V) für Fernbedienung, Netzadapter bzw. Ladegrät, Bedienungsanleitung

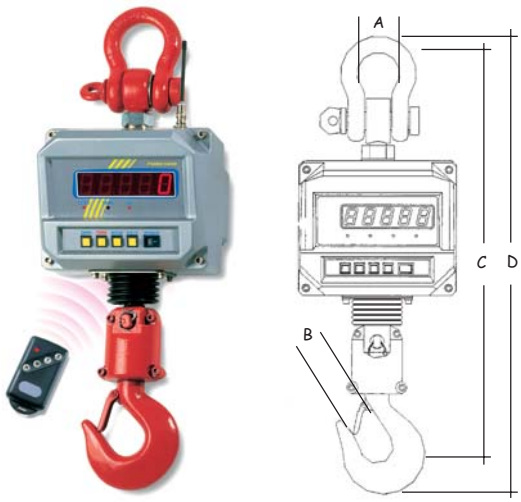

939

Best.-Nr.	Meßbereich **Max** kg / Tonne	Ablesung kg	Gehäusegröße B x T x H mm	A mm	B mm	C mm	D mm	Gewicht ca. kg	€ / Stk.
939.100	1000 (1T)	0,5	210 x 228 x 180	56	42	550	620	17	auf Anfrage
939.300	3000 (3T)	1,0	210 x 228 x 180	73	45	580	650	18	auf Anfrage

Digital-Industrie-Kranwaage mit Speicherplätze (IP 65)

Robuste Industrie-Kranwaage geeignet für die meisten Laufkräne oder andere Systeme geeignet. Ideal in erschwerter Umgebung durch das staubgeschützte robuste (IP 65) Metallgehäuse. Mit Funk-Fernbedienung, Reichweite ca.15 m; alle Funktionen, außer „ON" sind anwählbar.

- **Metallgehäuse (IP 65)**
- Meßbereich (Wägebereich) umstellbar von **kg** auf **lb**.
- **Anzeige: Brutto / Tara / Netto durch LED´s**
- Nullstellungstaste (Zero)
- **Hold-Funktion:** Die Gewichtsanzeige wird über einen Doppel-Tastendruck "eingefroren" bis die **" C " - Taste** gedrückt wird.
- **Ein-/Ausschaltung (On-/OFF-Funktion)**
- **Standby-Funktion:** Automatische Abschaltung der Anzeige nach 5 min. ohne Laständerung. Automatische Aktivierung bei beliebigem Tastendruck.
- **Interner Akku:** Betriebsdauer ca. 150 Std. bei aufgeladener Batterie.
- **Ladezeit:** bis einschließlich 1500 kg ca. 15 Std. intern über Netzadapter.
- **Ladezeit:** ab 3000 kg ca. 15 Std. extern (Akku wird auf der Rückseite entnommen) über Netzadapter. Nachbestellbar.
- **Selbstleuchtendes LED-Display** (Helligkeit zur Akkuschonung in 2 Stufen einstellbar)
  Ziffernhöhe bis einschließlich 1500 kg : 25 mm
  Ziffernhöhe ab 3000 kg - 10000 kg : 30 mm
- **Infrarot-Fernbedienung, Reichweite ca. 15 m**
  Alle Funktionen, außer „ON" anwählbar. Eingabe über 10er-Tastatur. Incl. Schutzetui. Abmessung B x T x H 200 x 80 x 28 mm
- **Haken:** verchromt, mit Sicherheitsverschluss, drehbar (Öffnung siehe Tabelle)
- Präzision 0,1 % von **Max.**
- Lieferung: incl. Batterie (2x 1,5V AA) Netzadapter bzw. Ladegrät, Bedienungsanleitung.

Weitere Sonder-Funktionen sind:

- 10 Taraspeicher
- 10 freie Speicherplätze z.B. für Gewichtswerte oder Ident-Nummern
- Summenspeicher, **addiert alle Einzelwägungen (TOTAL)**
- Spitzenlast-Anzeige **(PEAK-HOLD manuell)**
- **Gegen Aufpreis mit Eichung lieferbar. Bitte gleich mitbestellen. Eine nachträgliche Eichung ist nicht möglich !**
- Lieferung: Ab Werk zzgl. Verpackung.
  Achtung ab 3000 kg (3T) Anlieferung nur auf Palette möglich !!

938

Best.-Nr.	Meßbereich **Max** kg	Ablesung kg	Mindestlast **Min** kg	Gehäusegröße B x T x H mm	A mm	B mm	C mm	D mm	Gewicht ca. kg	€ / Stk.
938.016	150	50	1	200 x 204 x 160	45	30	435	480	14	auf Anfrage
938.031	300	100	2	200 x 204 x 160	45	30	435	480	14	auf Anfrage
938.061	600	200	4	200 x 204 x 160	45	30	435	480	14	auf Anfrage
938.151	1500	500	10	200 x 204 x 160	60	28	443	505	14	auf Anfrage
938.301	3000 (3T)	1000	20	279 x 254 x 381	90	45	735	815	40	auf Anfrage
938.601	6000 (6T)	2000	40	279 x 254 x 381	100	67	900	1040	65	auf Anfrage
938.111	10000 (10T)	5000	100	279 x 254 x 381	100	67	900	1040	65	auf Anfrage
938.001	Ersatzakku für Nr. 938.016 + 938.031 + 938.061 + 938.151									auf Anfrage
938.002	Ersatzakku für Nr. 938.301 + 938.601 + 938.111									auf Anfrage

(VLZ) Verkaufs-, Liefer- und Zahlungsbedingungen (Stand 01.07.2010)

1. Allgemeines

1.1 Mit Abgabe eines Auftrages per Telefon (nicht für Neukunden möglich), Fax, Brief oder E-Mail erkennt der Besteller ausnahmslos unsere Verkaufs-, Liefer- und Zahlungsbedingungen als verbindlich an und zwar auch für Folgeaufträge (welche in der weiteren Geschäftsbeziehung getätigt werden) ohne das wir hier nochmals gesondert auf unsere Geschäftsbedingungen hinweisen.

1.2 Als Inhalt des Vertragsverhältnisses gelten nachstehende Bedingungen. Abänderungen sowie Nebenabreden sind unwirksam, sofern sie nicht schriftlich von uns bestätigt werden.

1.3 Allgemeine Geschäftsbedingungen des Bestellers widersprechen wir und sind auch dann nicht bindend für uns, wenn diese vom Käufer ausdrücklich zur Erteilung seines Auftrages zugrunde gelegt wurden.

1.4 Neukunden müssen generell eine schriftliche Bestellung mit Briefkopf, Stempel, Name des Bestellers mit Unterschrift per Brief oder Fax einreichen.

2. Angebote / Bestellungen

2.1 Unsere Angebote, Kataloge, CD-Rom, DVD, Prospekte, Flyer und Internet-Seiten sind stets unverbindlich (freibleibend).

2.2 Aufträge gelten erst als erteilt, wenn sie schriftlich bestätigt sind. Jede Änderung bedarf der schriftlichen Bestätigung. Einmal erteilte Bestellungen sind unwiderruflich. Anderslautende Einkaufsbedingungen des Bestellers verpflichten uns nicht, auch wenn diesen nicht ausdrücklich widersprochen wird.

2.3 Die Angaben im Katalog entsprechen dem derzeitigen Stand. Eine Verbindlichkeit zur Benachrichtigung über erfolgte Änderungen besteht nicht. Konstruktionsänderungen bleiben uns vorbehalten. Einzelne Angaben wie Abbildungen, Beschreibungen, Abmessungen, Zeichnungen, Preise, Gewichte, etc. sind unverbindlich und können jederzeit, ohne besondere Ankündigungen geändert werden. Die aufgeführten Artikel unterliegen einer ständigen Weiterentwicklung.

2.4 Abschlüsse unserer Reisenden und Vertreter sowie telefonische und mündliche Abmachungen auch via Internet, per E-Mail oder per Fax sind für uns erst nach erfolgter schriftlicher Bestätigung rechtwirksam.

3. Sonderanfertigungen

3.1 Wir behalten uns das Recht einer Mehr- bzw. Minderlieferung bis zu 10% vor. Ein Rücktritt der Bestellung bei Sonderanfertigungen sowie die Rücknahme sind nicht möglich.

3.2 Bei Sonderanfertigungen ist der Besteller allein dafür verantwortlich das keine Schutzrechte Dritter verletzt werden. Sollte dies doch wissentlich oder unwissentlich Erfolgen so übernimmt der Besteller sämtliche Kosten Dritter.

3.3 Dies betrifft auch Katalogware die wir in der Auftragsbestätigung mit dem Hinweis „Keine Rücknahme möglich„ versehen. Hierzu zählen auch Artikel die auf ausdrücklichen Wunsch des Bestellers in irgendeiner Form gekennzeichnet wurden. Weitere Hinweise siehe auch 11.4 + 11.5

4. Preise

4.1 Mit Erscheinen einer neuen Preisliste oder Katalog verlieren alle bis dahin vereinbarten Preise ihre Gültigkeit.

4.2 Bei den angegebenen Preisen handelt es sich um Grundpreise in EURO (€) ohne Umsatzsteuer (Mehrwertsteuer), bei Weiterverkauf des Handels jedoch um unverbindliche Richtpreise. Sie gelten nur für den jeweiligen Einzelauftrag und müssen für Folgeaufträge neu bestätigt werden, auch wenn es sich um die gleichen Mengen und Artikel handelt. Bei allgemeinen Erhöhungen der Produktionskosten, Währungsschwankungen, Preiserhöhungen unserer Lieferanten bleiben Preisänderungen vorbehalten.

4.3 Unsere Preise verstehen sich ab Werk ausschließlich Transport-Verpackung, Fracht, Porto, Zoll, Bankspesen und Wertversicherung. Transport-Verpackung wird zum Selbstkostenpreis berechnet und nicht zurückgenommen.

5. Mindestauftragswert / Zahlungsbedingungen / Inland

5.1 Bei Beträgen unter Euro 75.-- berechnen wir einen Mindermengenzuschlag von Euro 25.--.

5.2 Beträge unter Euro 100.-- sind ohne Skonto sofort rein netto zahlbar.
Unberechtigte Abzüge werden nachbelastet.

5.3 Bei Beträgen ab Euro 100.-- gewähren wir ab Rechnungsdatum
innerhalb von 8 Tagen 3% Skonto, oder
innerhalb von 14 Tagen 2% Skonto, oder
innerhalb von 21 Tagen ist die Rechnung ohne Abzug zu entrichten.
22 Tage nach Rechnungsdatum tritt ohne Mahnung Zahlungsverzug ein.

5.4 Bei Zahlungsverzug können Verzugszinsen in Höhe von 5% berechnet werden.

5.5 Ausgenommen hiervon sind Reparaturen, Kalibrierungen, Prüfzertifikate sowie Dienstleistungen jeglicher Art. Diese sind sofort und ohne Abzug zahlbar. Im Übrigen ist jeder andere Abzug, unzulässig, gleichgültig mit welcher Begründung.

5.6 Teillieferungen sind zugelassen und werden auch entsprechend fakturiert. Werden die o.g. Zahlungsbedingungen überschritten, so kommt der Käufer in Verzug auch ohne das es einer vorherigen Mahnung bedarf. Sollte dies der Fall sein so können neue Lieferungen oder Dienstleistungen bis zum vollständigen Zahlungseingang verschoben werden.

5.7 Wir behalten uns das Recht vor, nur gegen Nachnahme oder Vorauskasse (Banküberweisung) zu liefern. Das gilt insbesondere bei Neukunden und Firmen mit denen wir nicht in ständiger Geschäftsverbindung stehen. Maßgebend ist der Zahlungshinweis auf dem jeweiligen Angebot, Auftragsbestätigung oder Rechnung.

5.8 Wechsel werden nicht angenommen bzw. akzeptiert.

6. Mindestauftragswert / Zahlungsbedingungen / EURO-Ausland

6.1 Bei Beträgen unter Euro 150.-- berechnen wir einen Mindermengenzuschlag von Euro 25.--.

6.2 Ins Ausland liefern wir generell nur gegen Vorauskasse (Banküberweisung). Eventuell anfallende Kosten (Diskontierung und Einziehung, Zoll, Fracht, Verpackung, Bankspesen etc.) trägt grundsätzlich der Besteller.

6.3 Um Bankspesen bzw. Transfergebühren zu vermeiden wird um Verwendung von IBAN und BIC gebeten.

7. Liefertermine

7.1 Liefertermine werden sorgfältig ermittelt, sind jedoch ohne Gewähr und gehen immer von ungestörter Fertigung oder Beschaffung aus. Das gleiche gilt bei Streik, höherer Gewalt, Ausschuss, Materialproblemen, Einschränkungen der Transportwege oder ähnlichen Problemen in diesem Bezug. Das gilt sowohl bei der Beschaffung sowie auch bei unseren Zulieferern und Lieferanten. Entschädigungsansprüche bei Lieferzeitüberschreitungen (auch wenn diese schriftliche von uns bestätigt wurden) können nicht anerkannt werden und das gilt auch für sogenannte indirekte Schäden. Die Lieferzeit rechnet ab Bestätigungsdatum bzw. nach Klärung aller Einzelheiten der Vertragsdurchführung im kaufmännischen und technischen Bereich. Ein Widerruf oder Rücktritt ist ausgeschlossen.

8. Lieferung / Versand / Transportschäden

8.1 Teillieferungen sind zugelassen und werden auch entsprechend fakturiert. Alle Lieferungen erfolgen unfrei ab Werk zzgl. Verpackung falls nicht in der Auftragsbestätigung anders vorgegeben.

8.2 Die Kosten des Transporteurs übernimmt der Besteller. Wir treten jedoch in Vorkasse für den Besteller und weisen die Kosten als separate Position auf der Rechnung aus. Versand erfolgt auf Rechnung und Gefahr des Bestellers. Die Gefahr geht, auch bei eventueller frachtfreier Lieferung, auf den Besteller über, sobald die Sendung unser Lager verlassen hat oder innerhalb des Lagerbereiches einem Dritten zur Beförderung übergeben wurde.

8.3 Der Versand erfolgt durch einen Transporteur unserer Wahl.

8.4 Bei Transportschäden ist bei der Annahme der Lieferung, mit dem Transporteur ein Schadensprotokoll aufzunehmen und vom Transporteur zu unterschreiben. Ohne die vom Transporteur unterschriebene Bestandsaufnahme (mit dem Hinweis, das der Besteller ihn für den entstandenen Schaden vorsorglich haftbar hält) erfolgt kein Schadenersatz bzw. auch keine Nachlieferung der vom transportbeschädigten Artikel.

9. Mängelhaftung

9.1 Beanstandungen wegen offener oder versteckter Mängel, wegen Qualitätsabweichungen oder sonstigen Abweichungen, müssen innerhalb von 8 Tagen nach Wareneingang bzw. Annahme beim Käufer (hier gilt als Datum der Ablieferungsnachweis vom Transporteur, des Abholers oder Überbringers) geltend gemacht werden. Der Eingang der Mängelanzeige bei uns ist entscheidend. Nach Fristablauf gilt die Ware als ordnungsgemäß. Sollte die Mängelrüge von uns anerkannt werden, form- und fristgerecht ist, erfolgt eine auf Ersatzlieferung nach unserer Wahl.

9.2 Bei kundenspezifischer Ware (Lasergravur etc.) ist eine Ersatzlieferung auch ohne diese Aufschrift zulässig.

9.3 Das Recht auf Wandlung, Minderung oder Schadenersatz ist ausgeschlossen.

9.4 Bei unberechtigten Mängelrügen, die umfangreiche Nachprüfungen (bei uns, im Prüflabor oder Einzelfällen beim Besteller) verursachen, werden dem Besteller gesondert in Rechnung gestellt.

9.5 Für Schäden bei natürlicher Abnutzung, fehlerhafter, unfachmännischer oder nachlässiger Handhabung, unsachgemäßer Verwendung, fehlerhafter Montage oder Nutzung durch den Besteller oder von Dritten wird keine Haftung übernommen.

9.6 Alle Messmittel sind vor ihrem ersten Einsatz (und danach in regelmäßigen Abständen) bzgl. Messgenauigkeit und Funktion von geschulten Personen zu überprüfen und gegebenenfalls nach geltenden Vorschriften neu einzustellen bzw. zu kalibrieren.

10. Eigentumsvorbehalt

10.1 Die gelieferte Ware bleibt bis zur völligen Bezahlung ohne Rücksicht auf den Rechtsgrund unser Eigentum. Eine Sicherheitsübereignung oder Verpfändung unserer Ware an Dritte ist nicht gestattet. Der Besteller ist, solange er sich nicht in Verzug oder Zahlungsschwierigkeiten befindet, zur Veräußerung der Ware im ordnungsgemäßen Geschäftsverkehr berechtigt. Veräußert der Besteller die in unserem Vorbehaltseigentum stehende Ware, werden die durch die Veräußerung stehende Forderungen schon jetzt an uns abgetreten, ohne dass es im Falle der Veräußerung einer ausdrücklichen Bestätigung bedarf. Wird die gelieferte Ware vor der endgültigen Bezahlung weiterverkauft, so tritt anstelle der Ware die Kaufpreisforderung des Käufers gegenüber dem Dritten. Der Käufer muss Dritte auf unser Recht aufmerksam machen.

11. Warenrücksendungen / Umtausch / Fehlbestellungen

11.1 Es liegt in unserem Ermessen, Warenrücklieferungen anzunehmen. Möglich ist das nur für neue, ungebrauchte und unbeschädigte, nichtgekennzeichnete Ware.

11.2 Rücksendungen können nur nach vorheriger Absprache angenommen werden.
Dies muss vorher schriftlich eingereicht werden und Bedarf unserer schriftlichen Zustimmung.

11.3 Die Ware muss frei Haus (incl. entsprechender Verpackung) zugesendet werden. Sollte nach Überprüfung die Ware angenommen werden, bringen wir für Bearbeitung, Kontrolle und Wiedereinlagerung 20% des Warennettowertes, mindestens jedoch Euro 25.-- in Anrechnung.

11.4 Rücknahmen von Sonderanfertigungen sind nicht möglich. Dies betrifft auch Katalogware die wir in der Auftragsbestätigung mit dem Hinweis „ Keine Rücknahme möglich„ versehen. Hierzu zählen auch Artikel die auf ausdrücklichen Wunsch des Bestellers in irgendeiner Form gekennzeichnet wurden (Laserbeschriftung, Gravur, Spezialaufkleber) oder auch vom Kunden entsprechend gekennzeichnet sind.

11.5 Des Weiteren sind vom Rückgabe- und Umtauschrecht ausgeschlossen: Ware die extra kalibriert wurde oder für die extra ein Prüfzertifikat oder Prüfprotokoll erstellt wurde, von uns oder unserem Partnerlabor.

12. Reparaturen

12.1 Die Reparaturware muss frei Haus (incl. entsprechender Verpackung die auch eine Rücksendung in dieser zulässt) zugesendet werden. Wir behalten uns das Recht vor, die entstehenden Kosten für die Reparaturanfrage entsprechend in Rechnung zu stellen. Des Weiteren erfolgt die Rücksendung (repariert oder unrepariert) auf Kosten des Auftraggebers. Sollten wir einen Kostenvoranschlag abgeben und sich bei der Reparatur unvorhergesehene starke Beschädigungen herausstellen, behalten wir uns vor, die Reparatur ungeachtet dessen abzulehnen.

12.2 Reparaturen und Dienstleistungen sind sofort und ohne Abzug zahlbar. Jeder Abzug ist unzulässig, gleichgültig mit welcher Begründung.

13. Elektronikgerätegesetz

13.1 Altgeräte sowie Batterien dürfen nicht in den Haus- oder Gewerbemüll. Jeder Verbraucher ist gesetzlich verpflichtet, diese bei einer Sammelstelle seiner Gemeinde / seines Stadtteils abzugeben.

14. Erfüllungsort und Gerichtsstand ist für beide Teile Aschaffenburg.

14.1 Es gilt das Recht der Bundesrepublik Deutschland. UN-Kaufrecht ist ausgeschlossen.

15. Sonstiges

15.1 Vervielfältigungen aus diesem Katalog, insbesondere die Abbildungen und Angaben, gleichgültig in welchem technischen Verfahren (auch auszugsweise) sind nur mit unserer ausdrücklichen schriftlichen Genehmigung gestattet. Dieses gilt auch für unsere Internet-Seiten, CD, DVD, Prospekte usw..

16. Bedingungen

16.1 Sollten einzelne Bestimmungen unserer Verkaufs-, Liefer- und Zahlungsbedingungen unwirksam sein oder werden, behalten die übrigen Angaben trotzdem Ihre Wirksamkeit.

SMT-Messzeuge® Steffen Schiller Aschaffenburg 01.07.2010